Вентиляторы радиальные дымоудаления ВР 280-46 ДУ

Для отведения дыма в противодымных вентиляционных системах, особенно в зданиях повышенной этажности, производственных и складских помещениях необходима установка специальных вентиляторов дымоудаления. Вентиляторы дымоудаления серии ВР ДУ предназначены для удаления дымогазовоздушных не взрывоопасных смесей, возникающих при пожаре и других аварийных ситуациях, в соответствии с требованиями СП 7.13130.2009. Применяются в аварийных системах вытяжной вентиляции зданий и помещений (кроме категорий А и Б по НПБ 105-95), надежно работают не менее 90 минут при температуре перемещаемых газов до 400 °С и 600 °С.

Условия эксплуатации:
Температура окружающей среды от минус 40 до плюс 40 °С
Категория размещения:
вторая- в условиях умеренного климата
первая - при защите электродвигателя от прямого солнечного излучения и атмосферных осадков для умеренного климата по ГОСТ 15150-69.

Гарантийный срок эксплуатации 18 месяцев

Индекс вентилятора	Частота вращения рабочего колеса вентилятора, об/мин	Тип эл.дв	Мощность эл.дв, кВт	Ток, А	Производительность, тыс. м³/ч	Полное давление, Па			Масса, кг
						t=20 °С	t=400 °С	t=600 °С	
ВР-280-46-4,0 ДУ	1000	АИР80В6	1,1	3,2	3,4-4,0	530-580	229-250	176-192	55
		АИР90L6	1,5	4,5	3,4-5,4	530-620	229-268	176-205	63
		АИР100L6	2,2	5,8	3,4-7,3	330-630	229-272	205-209	72
	1500	АИР100L4	4,0	8,95	4,6-6,0	1250-1380	540-596	415-458	75
		АИР112М4	5,5	11,3	4,6-8,6	1250-1500	540-650	415-498	83
		АИР132S4	7,5	15,6	4,6-11,07	1250-1480	540-640	415-492	99
ВР-280-46-5,0 ДУ	1000	АИР112М6	4,0	9,0	6,0-8,8	940-1050	410-454	312-366	139
		АИР132S6	5,5	12,0	6,0-11,5	940-1120	410-485	312-372	153
		АИР132М6	7,5	17,5	6,0-14,0	1140-1150	492-497	378-360	165
	1500	АИР132М4	11,0	22,0	9,4-14,6	2200-2300	950-994	730-767	169
		АИР160S4	15,0	29,0	9,4-14,5	2200-2550	950-1102	730-846	197
		АИР160М4	18,5	35,0	9,4-17,0	2200-2540	950-1098	730-843	210
		АИР180S4	22,0	42,0	9,4-19,0	2200-2580	950-1115	730-857	233
		АИР180М4	30,0	56,0	9,4-21,0	2200-2540	950-1198	730-843	255
ВР-280-46-6,3 ДУ	750	АИР132М8	5,5	13,0	9,2-13,0	900-1000	389-432	300-332	180
		АИР160S8	7,5	18,0	9,2-17,5	1000-1050	432-454	332-350	215
		АИР160М8	11,0	26,0	9,2-29,3	1050-1000	454-432	350-332	240
	1000	АИР160S6	11,0	23,0	11,0-19,3	1300-1600	562-700	432-538	219
		АИР160М6	15,0	31,0	11,0-23,0	1300-1600	562-700	432-538	270
		АИР180М6	18,5	37,0	11,0-26,0	1300-1620	562-700	432-538	295
		АИР200М6	22,0	46,0	11,0-28,5	1300-1600	562-691	432-532	370

Принадлежности

Частотный регулятор скорости

Стр. 306

Щит управления

Стр. 358

Виброизоляторы

Стр. 172

Вентилятор	0°			45°			90°			135°			270°			315°		
	H	b	B	H	b	B	H	b	B	H	b	B	H	b	B	H	b	B
ВР280-46-4,0 ДУ	306	305	710	503	280	660	533	355	661	380	330	833	305	355	661	280	355	661
ВР280-46-5,0 ДУ	356	376	876	605	345	814	647	438	794	469	407	1012	376	438	794	345	438	794
ВР280-46-6,3 ДУ	436	469	1090	747	431	1014	801	545	981	583	507	1254	469	545	981	431	545	981

ПОЛОЖЕНИЯ КОРПУСА ВЕНТИЛЯТОРА

Правого вращения

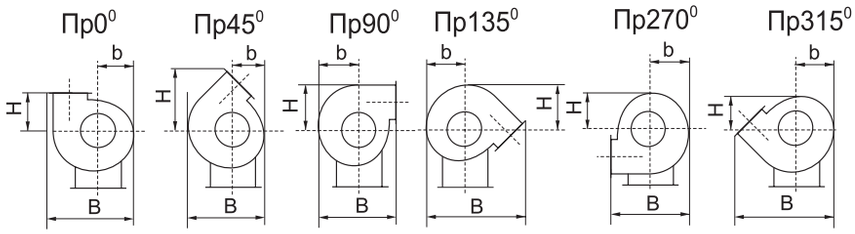

Левого вращения

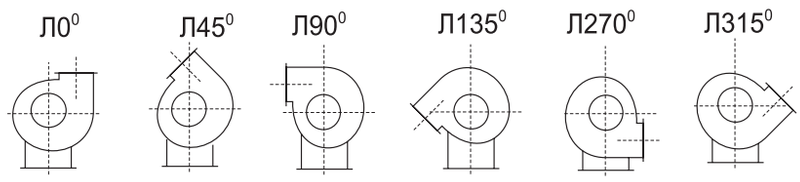

ВР 280–46–4,0 ДУ

Преимущества:
Среднего давления.
Высокая надежность.
Специальная конструкция для дымоудаления.

Конструкция:
Вентиляторы радиальные ВР 280-46 ДУ для дымоудаления представляют собой вентиляторы одностороннего всасывания с рабочими лопатками, загнутыми вперед. Корпус вентилятора изготовлен из оцинкованной стали или углеродистой стали с покрытием. Рабочее колесо изготавливается из жаростойкой стали - исп. 01 (до 600°С); исп. 02 (до 400°С).
Привод — трехфазный асинхронный электродвигатель. Рабочее колесо расположено на валу электродвигателя. Специальное конструктивное исполнение обеспечивает надежное охлаждение и защиту электродвигателя от перегрева.
ТУ 4861-022-15185548-04.

Варианты изготовления:
– Исполнение 01: рабочее колесо — из жаростойкой стали, корпус — из оцинкованной стали.
– Исполнение 02: рабочее колесо изготавливается из жаростойкой углеродистой стали со специальным покрытием, корпус — из оцинкованной стали.

Гарантийный срок эксплуатации 18 месяцев

		1,1/1000	1,5/1000	2,2/1000	4,0/1500	5,5/1500	7,5/1500
Напряжение/частота	В/Гц	~380/50	~380/50	~380/50	~380/50	~380/50	~380/50
Фазность		3	3	3	3	3	3
Потребляемая мощность	кВт	1,1	1,5	2,2	4,0	5,0	7,5
Частота вращения	об/мин	920	940	940	1410	1430	1440
Ток	А	3,2	4,5	5,8	8,95	11,3	15,6
Производительность	тыс. м³/час	3,4-4,0	3,4-5,4	3,4-7,3	4,6-6,0	4,6-8,6	4,6-11,07
Полное давление t=20 °С t=400 °С t=600 °С	Па	530-580 229-250 176-192	530-620 229-268 176-205	330-630 229-272 205-209	1250-1380 540-596 415-458	1250-1500 540-650 415-498	1250-1480 540-640 415-492
Макс. темпер. перемещ. воздуха	°С	600	600	600	600	600	600
Класс защиты двигателя		IP54	IP54	IP54	IP54	IP54	IP54
Масса	кг	55	63	72	75	83	99
Регулятор скорости	Частотный	PMT 15380	PMT 15380	PMT 22380	PMT 40380	ATV21HU 55N4	ATV21HU 55N4
Виброизоляторы		ДО 41 4шт	ДО 41 4шт	ДО 41 4шт	ДО 41 4шт	ДО 41 6шт	ДО 41 6шт

Принадлежности

Частотный регулятор скорости

Стр. 306

Щит управления

Стр. 358

Виброизоляторы

Стр. 172

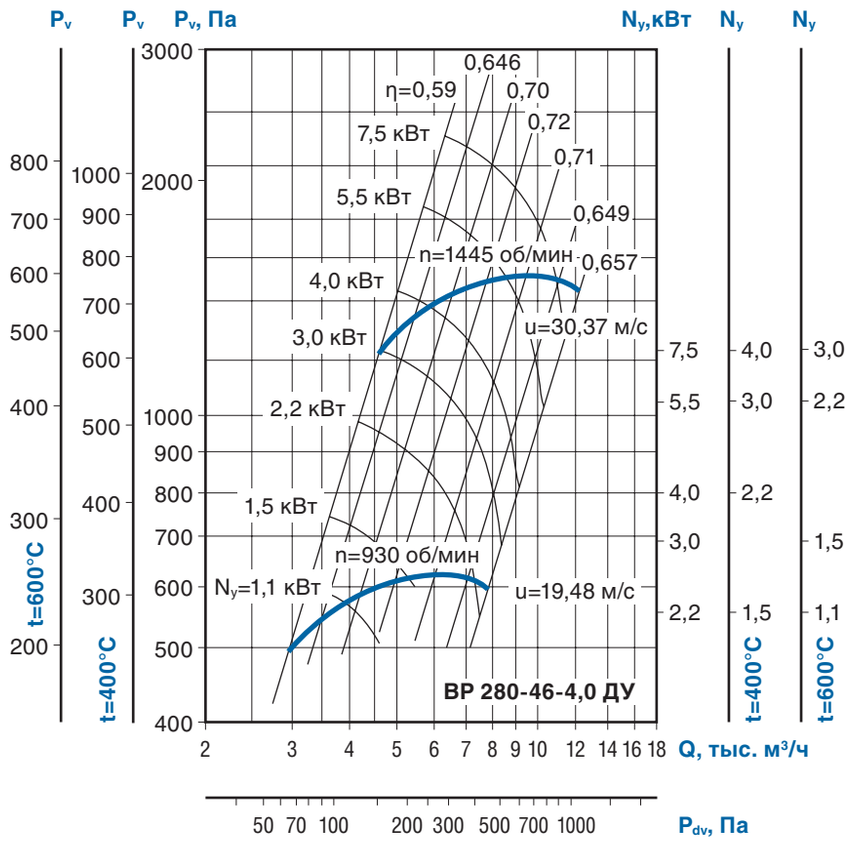

Применение:
Вентиляторы радиальные для дымоудаления (ВР ДУ) применяются в системах дымоудаления вытяжной вентиляции производственных, административных, жилых и других зданий, кроме категорий А и Б по НТБ 1005-95 ГПС МВД РФ. Перемещаемая среда не должна содержать взрывчатых веществ.
Вентиляторы служат для удаления возникающих при пожаре высокотемпературных дымовоздушных смесей и одновременно — отвода тепла за пределы помещения. При этом обеспечивается локализация зоны пожара, создается возможность борьбы с пожаром, спасения людей и оборудования.

Вентиляторы в исполнении 01 предназначены для удаления при пожаре дымовоздушных смесей с температурой до 600 °С в течение 90 минут.
Вентиляторы в исполнении 02 предназначены для работы с температурой до 400 °С в течение 90 минут. Могут применяться в системах вентиляции и кондиционирования общего назначения.
При использовании данных вентиляторов в случае пожара их дальнейшая эксплуатация недопустима.

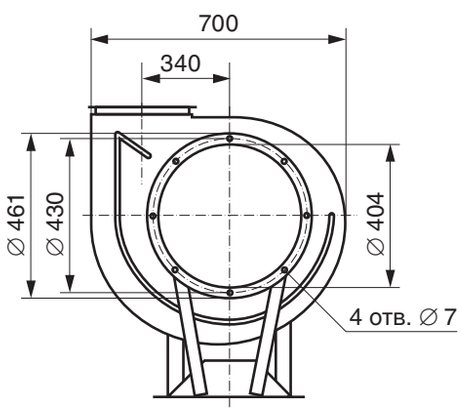

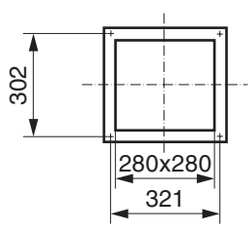

Выходной фланец

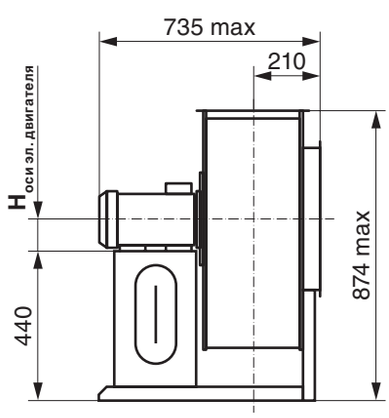

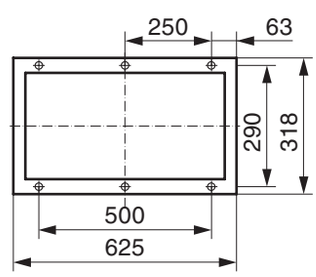

Основание станины

ВР 280–46–5,0 ДУ

Преимущества:
Среднее давление.
Высокая надежность.
Специальная конструкция для дымоудаления.

Конструкция:
Вентиляторы радиальные ВР 280-46 ДУ для дымоудаления представляют собой вентиляторы одностороннего всасывания с рабочими лопатками, загнутыми вперед. Корпус вентилятора изготовлен из оцинкованной стали или углеродистой стали с покрытием. Рабочее колесо изготавливается из жаростойкой стали — исп. 01 (до 600°С) или углеродистой стали с жаростойким покрытием — исп. 02 (до 400°С).
Привод — трехфазный асинхронный электродвигатель. Рабочее колесо расположено на валу электродвигателя. Специальное конструктивное исполнение обеспечивает надежное охлаждение и защиту электродвигателя от перегрева.
ТУ 4861-022-15185548-04.

		4,0/1000	5,5/1000	7,5/1000	11,0/1500	15,0/1500	18,5/1500
Напряжение/частота	В/Гц	~380/50	~380/50	~380/50	~380/50	~380/50	~380/50
Фазность	~	3	3	3	3	3	3
Потребляемая мощность	кВт	4,0	5,5	7,5	11,0	15,0	18,5
Частота вращения	об/мин	950	960	960	1450	1450	1450
Ток	А	9	12	17,5	22,0	29,0	35,0
Производительность	тыс. м³/ч	6,0-8,8	6,0-11,5	6,0-14,0	9,4-14,6	9,4-14,5	9,4-17,0
Полное давление t=20 °С t=400 °С t=600 °С	Па	940-1050 410-454 312-366	940-1120 410-485 312-372	1140-1150 492-497 378-360	2200-2300 950-994 730-767	2200-2550 950-1102 730-846	2200-2540 950-1098 730-843
Макс. темпер. перемещ. воздуха	°С	600	600	600	600	600	600
Класс защиты двигателя		IP54	IP54	IP54	IP54	IP54	IP54
Масса	кг	139	153	165	169	197	210
Регулятор скорости	Частотный	PMT 40380	ATV21HU 55N4	ATV21HU 75N4	ATV21HD 11N4	ATV21HD 15N4	ATV21HD 18N4
Виброизоляторы		ДО 41 6 шт.	ДО 41 6 шт.	ДО 41 6 шт.	ДО 41 6 шт.	ДО 41 6 шт.	ДО 42 6 шт.

		22,0/1500
Напряжение/частота	В/Гц	~380/50
Фазность	~	3
Потребляемая мощность	кВт	22,0
Частота вращения	об/мин	1450
Ток	А	42,0
Производительность	тыс. м³/ч	9,4-19,0
Полное давление t=20 °С t=400 °С t=600 °С	Па	2200-2580 950-1115 730-857
Макс. темпер. перемещ. Воздуха	°С	600
Класс защиты двигателя		IP54
Масса	кг	233
Регулятор скорости	Частотный	ATV21HD 22N4
Виброизоляторы		ДО 42 6 шт.

Принадлежности

Частотный регулятор скорости

Стр. 306

Щит управления

Стр. 358

Виброизоляторы

Стр. 172

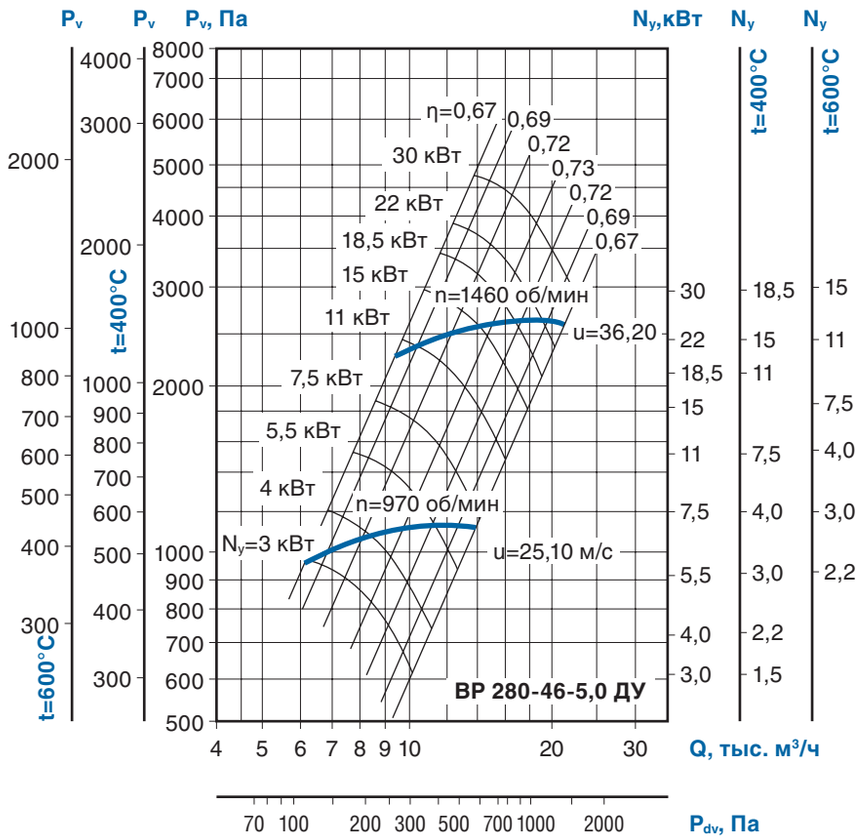

Применение:

Вентиляторы радиальные для дымоудаления (ВР ДУ) применяются в системах дымоудаления вытяжной вентиляции производственных, административных, жилых и других зданий, кроме категорий А и Б по НТБ 1005-95 ГПС МВД РФ. Перемещаемая среда не должна содержать взрывчатых веществ.

Вентиляторы служат для удаления возникающих при пожаре высокотемпературных дымовоздушных смесей и одновременно — отвода тепла за пределы помещения. При этом обеспечивается локализация зоны пожара, создается возможность борьбы с пожаром, спасения людей и оборудования.

Вентиляторы в исполнении 01 предназначены для удаления при пожаре дымовоздушных смесей с температурой до 600 °С в течение 90 минут.

Вентиляторы в исполнении 02 предназначены для работы с температурой до 400 °С в течение 90 минут.

Могут применяться в системах вентиляции и кондиционирования общего назначения.

При использовании данных вентиляторов в случае пожара их дальнейшая эксплуатация недопустима.

Варианты изготовления:

– Исполнение - 01: рабочее колесо - из жаростойкой стали, корпус из оцинкованной стали.
– Исполнение - 02: рабочее колесо изготавливается из жаростойкой углеродистой стали со специальным покрытием, корпус — из оцинкованной стали.

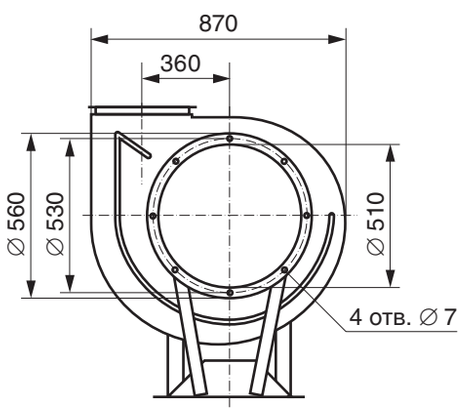

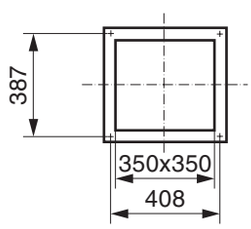

Выходной фланец

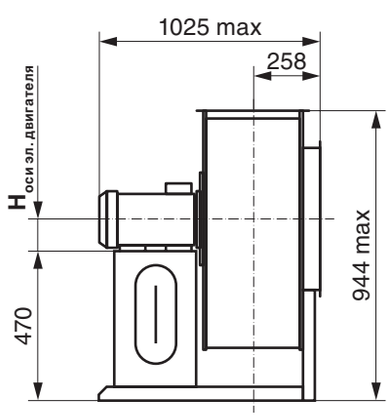

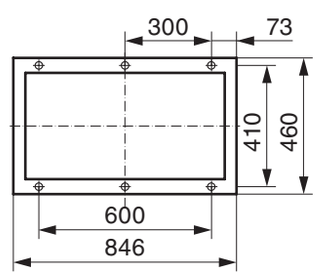

Основание станины

ВР 280–46–6,3 ДУ

Преимущества:
Среднего давления
Высокая надежность
Специальная конструкция для дымоудаления

Конструкция:
Вентиляторы радиальные ВР 280-46 ДУ для дымоудаления представляют собой вентиляторы одностороннего всасывания с рабочими лопатками, загнутыми вперед. Корпус вентилятора изготовлен из оцинкованной стали или углеродистой стали с покрытием. Рабочее колесо изготавливается из жаростойкой стали – исп. 01 (до 600°С) или углеродистой стали с жаростойким покрытием – исп. 02 (до 400°С).
Привод – трехфазный асинхронный электродвигатель. Рабочее колесо расположено на валу электродвигателя. Специальное конструктивное исполнение обеспечивает надежное охлаждение и защиту электродвигателя от перегрева.
ТУ 4861-022-15185548-04.

Варианты изготовления:
– Исполнение - 01: рабочее колесо — из жаростойкой стали, корпус из оцинкованной стали.
– Исполнение - 02: рабочее колесо изготавливается из жаростойкой углеродистой стали со специальным покрытием, корпус — из оцинкованной стали.

		5,5/750	7,5/750	11,0/750	11,0/1000	15,0/1000	18,5/1000	22,0/1000
Напряжение/частота	В/Гц	~380/50	~380/50	~380/50	~380/50	~380/50	~380/50	~380/50
Фазность	~	3	3	3	3	3	3	3
Потребляемая мощность	кВт	5,5	7,5	11,0	11,0	15,0	18,5	22,0
Частота вращения	об/мин	720	720	720	970	970	970	970
Ток	А	13,0	18,0	26,0	23,0	31,0	37,0	46,0
Производительность	тыс. м³/час	9,2-13,0	9,2-17,5	9,2-23,0	11,0-19,3	11,0-23,0	11,0-26,0	11,0-28,5
Полное давление t=20 °С t=400 °С t=600 °С	Па	900-1000 389-432 300-332	1000-1050 432-454 332-350	1050-1000 454-432 350-332	1300-1600 562-700 432-538	1300-1600 562-700 432-538	1300-1620 562-700 432-538	1300-1600 562-691 432-532
Макс. темпер. перемещ. Воздуха	°С	600	600	600	600	600	600	600
Класс защиты двигателя		IP54	IP54	IP54	IP54	IP54	IP54	IP54
Масса	кг	180	220	240	219	270	295	370
Регулятор скорости	Частотный	ATV21HU 55N4	ATV21HU 75N4	ATV21HD 11N4	ATV21HD 11N4	ATV21HD 15N4	ATV21HD 18N4	ATV21HD 22N4
Виброизоляторы		ДО 41 6шт	ДО 41 6шт	ДО 41 6шт	ДО 41 6шт	ДО 42 6шт	ДО 42 6шт	ДО 42 6шт

Принадлежности

Частотный регулятор скорости

Стр. 306

Щит управления

Стр. 358

Виброизоляторы

Стр. 172

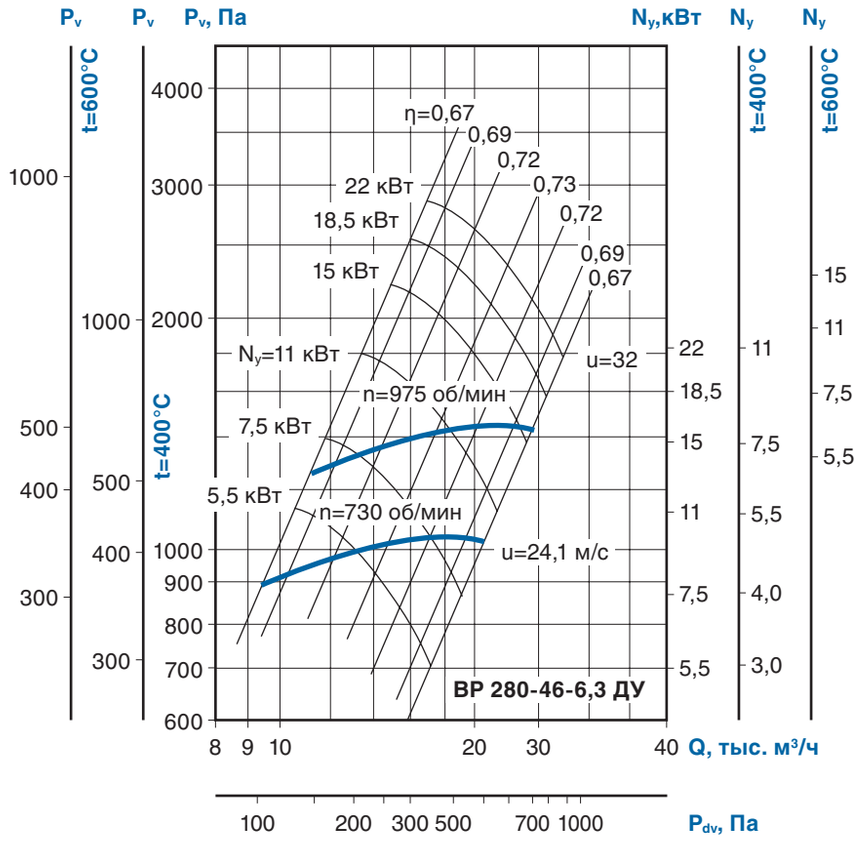

Применение:

Вентиляторы радиальные для дымоудаления (ВР ДУ) применяются в системах дымоудаления вытяжной вентиляции производственных, административных, жилых и других зданий, кроме категорий А и Б по НТБ 1005-95 ГПС МВД РФ. Перемещаемая среда не должна содержать взрывчатых веществ.

Вентиляторы служат для удаления возникающих при пожаре высокотемпературных дымовоздушных смесей и одновременно — отвода тепла за пределы помещения. При этом обеспечивается локализация зоны пожара, создается возможность борьбы с пожаром, спасения людей и оборудования.

Вентиляторы в исполнении -01 предназначены для удаления при пожаре дымовоздушных смесей с температурой до 600°С в течение 90 минут. Вентиляторы в исполнении -02 предназначены для работы с температурой до 400°С в течение 90 минут. Могут применяться в системах вентиляции и кондиционирования общего назначения.

При использовании данных вентиляторов в случае пожара их дальнейшая эксплуатация недопустима.

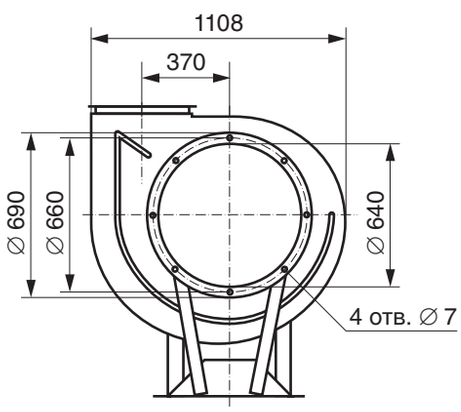

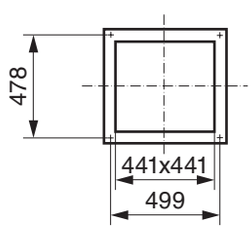

Выходной фланец

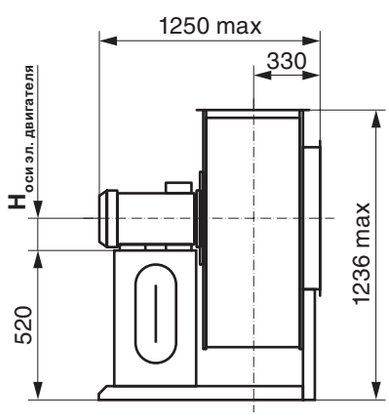

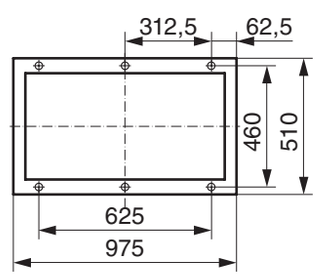

Основание станины

Вентиляторы радиальные дымоудаления ВР 86–77 ДУ

Для удаления дыма в противодымных вентиляционных системах, особенно в зданиях повышенной этажности, производственных и складских помещениях необходима установка специальных вентиляторов дымоудаления. Вентиляторы дымоудаления серии ВР ДУ предназначены для удаления дымогазовоздушных не взрывоопасных смесей, возникающих при пожаре и других аварийных ситуациях, в соответствии с требованиями СП 7.13130.2009. Применяются в аварийных системах вытяжной вентиляции зданий и помещений (кроме категорий А и Б по НПБ 105-95), надежно работают не менее 90 минут при температуре перемещаемых газов до 400 °С и 600°С.

Условия эксплуатации:
Температура окружающей среды от минус 40 °С до плюс 40 °С.
Категория размещения: вторая — в условиях умеренного климата, первая — при защите электродвигателя от прямого солнечногоизлучения и атмосферных осадков для умеренного климата (по ГОСТ 15150-69)

Гарантийный срок эксплуатации 18 месяцев

Индекс вентилятора	D=Dn	Частота вращения рабочего колеса вентилятора, об/мин	Тип э/д	Мощность э/д, кВт	Ток, А	Производительность, тыс. м³/час	Полное давление, Па			Масса, кг
							t=20 °С	t=400 °С	t=600 °С	
ВР-86-77-4,0 ДУ	1	1500	АИР71В4	0,75	2,0	1,8-4,1	500-250	280-110	165-85	54
	1,1		АИР80А4	1,1	2,7	2,2-4,0	500-250	225-115	175-90	55,5
	1	3000	АИР100L2	5,5	11,0	3,63-8,24	2120-1250	910-500	700-355	72
ВР-86-77-5,0 ДУ	1	1000	АИР71В6	0,55	1,4	2,75-4,1	340-315	145-125	115-95	92
			АИР80А6	0,75	2,3	2,75-5,6	340-215	145-93	115-70	95
	1,1		АИР80В6	1,1	3,2	3,0-5,7	460-210	185-130	160-100	110
	1	1500	АИР90L4	2,2	5,2	4,3-8,6	810-500	350-215	270-165	107
	1,1		АИР100S4	3,0	7,3	4,6-8,8	1100-730	510-270	390-200	110
ВР-86-77-6,3 ДУ	1	1000	АИР100L6	2,2	5,8	5,6-11,3	560-350	240-150	185-115	162
		1500	АИР112М4	5,5	12,0	8,6-12,0	1320-1250	575-540	440-415	179
			АИР132S4	7,5	17,5	8,6-17,5	1320-800	575-350	440-265	200
ВР-86-77-8,0 ДУ	1	1000	АИР132S6	5,5	12,0	8,0-16,3	1020-910	480-410	370-300	277
			АИР132М6	7,5	17,5	8,0-25,0	1020-530	480-240	370-160	293
	1,1		АИР160S6	11,0	23,0	13,0-25,0	1280-750	560-300	425-230	312
	1	1500	АИР160М4	18,5	35,0	8,0-35,0	2300-1000	965-550	760-350	315
	1,05		АИР180S4	22,0	42,0	8,0-37,0	2300-1000	970-550	565-350	338
ВР-86-77-10,0 ДУ	1	750	АИР160S8	7,5	18,0	15,0-28,0	840-660	430-340	370-220	600
	1,05		АИР160М8	11,0	26,0	17,4-32,4	926-727	459-358	354-296	620
	1,1		АИР180М8	15,0	35,0	20,0-37,25	1016-800	515-406	400-314	655
	0,9	1000	АИР160S6	11,0	23,0	14,9-30,2	1220-908	618-460	479-357	611
	0,95		АИР160М6	15,0	31,0	17,6-35,6	1400-1010	710-572	550-396	627
	1		АИР180М6	18,5	37,0	20,5-39,0	1550-1120	785-568	609-440	680
ВР-86-77-12,5 ДУ	1	750	АИР200М8	18,5	40,0	29,5-34,0	1380-1360	750-710	600-560	1280
			АИР200L8	22,0	45,9	29,5-47,0	1380-1200	750-600	600-500	1350
			АИР225М8	30,0	64,5	29,0-62,0	1380-740	750-380	600-280	1380

Принадлежности

Частотный регулятор скорости

Стр. 306

Щит управления

Стр. 358

Виброизоляторы

Стр. 172

Вентилятор	0°			45°			90°			135°			270°			315°		
	H	b	B	H	b	B	H	b	B	H	b	B	H	b	B	H	b	B
ВР86-77-4,0 ДУ	306	305	710	503	280	660	533	355	661	380	330	833	305	355	661	280	355	661
ВР86-77-5,0 ДУ	356	376	876	605	345	814	647	438	794	469	407	1012	376	438	794	345	438	794
ВР86-77-6,3 ДУ	436	469	1090	747	431	1014	801	545	981	583	507	1254	469	545	981	431	545	981
ВР86-77-8,0 ДУ	623	666	1574	1082	606	1453	1159	787	1410	848	727	1809	666	787	1410	606	787	1410
ВР86-77-10,0 ДУ	756	830	1962	1335	755	1811	1435	981	1737	1057	906	2241	830	981	1737	755	981	1737
ВР86-77-12,5 ДУ	920	1032	2441	1647	937	2252	1775	1221	2141	1315	1126	2773	1032	1221	2141	937	1221	2141

ПОЛОЖЕНИЯ КОРПУСА ВЕНТИЛЯТОРА

Правого вращения

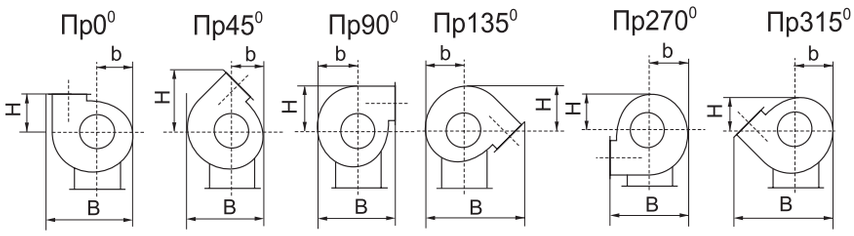

Левого вращения

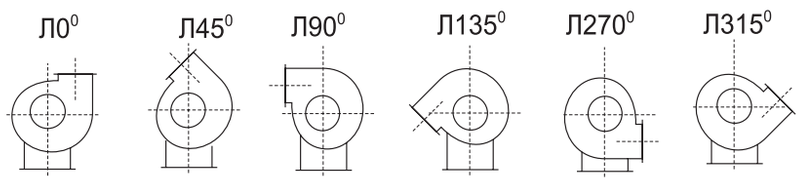

ВР 86–77–4,0 ДУ

Преимущества:
Низкого давления.
Высокая надежность.
Специальная конструкция для дымоудаления.

Конструкция:
Вентиляторы радиальные ВР-86-77 ДУ для дымоудаления представляют собой вентиляторы одностороннего всасывания с рабочими лопатками, загнутыми назад. Корпус вентилятора изготовлен из оцинкованной стали или углеродистой стали с покрытием. Рабочее колесо изготавливается из жаростойкой стали - исп. 01 (до 600°С) или углеродистой стали с жаростойким покрытием - исп. 02 (до 400°С).
Привод - специальный трехфазный асинхронный электродвигатель, с повышенным запасом надежности при высоких температурах. Рабочее колесо расположено на валу электродвигателя. Специальное конструктивное исполнение обеспечивает надежное охлаждение и защиту электродвигателя от перегрева.
ТУ 4861-022-15185548-04

Варианты изготовления:
– Исполнение - 01: рабочее колесо — из жаростойкой стали, корпус из оцинкованной стали.
– Исполнение - 02: рабочее колесо изготавливается из жаростойкой углеродистой стали со специальным покрытием, корпус — из оцинкованной стали.

Гарантийный срок эксплуатации 18 месяцев

		0,75/1500 D=1,0Dн	1,1/1500 D=1,1Dн	5,5/3000 D=1,0Dн
Напряжение/частота	В/Гц	~380/50	~380/50	~380/50
Фазность	~	3	3	3
Потребляемая мощность	кВт	0,75	1,1	5,5
Частота вращения	об/мин	1350	1420	2850
Ток	А	2,0	2,7	11,0
Производительность	тыс. м /час	1,8-4,1	2,1-4,4	3,63-8,24
Полное давление t=20 °С t=400 °С t=600 °С	Па	500-250 280-110 165-85	670-440 360-190 280-150	2120-1250 910-500 700-355
Макс. темпер. перемещ. воздуха	°С	600	600	600
Класс защиты двигателя		IP54	IP54	IP54
Масса	кг	54	55,5	72
Регулятор скорости	Частотный	PMT 75380	PMT 15380	ATV21HU 55N4
Виброизоляторы		ДО 41 4шт	ДО 41 4шт	ДО 41 4шт

Принадлежности

Частотный регулятор скорости

Стр. 306

Щит управления

Стр. 358

Виброизоляторы

Стр. 172

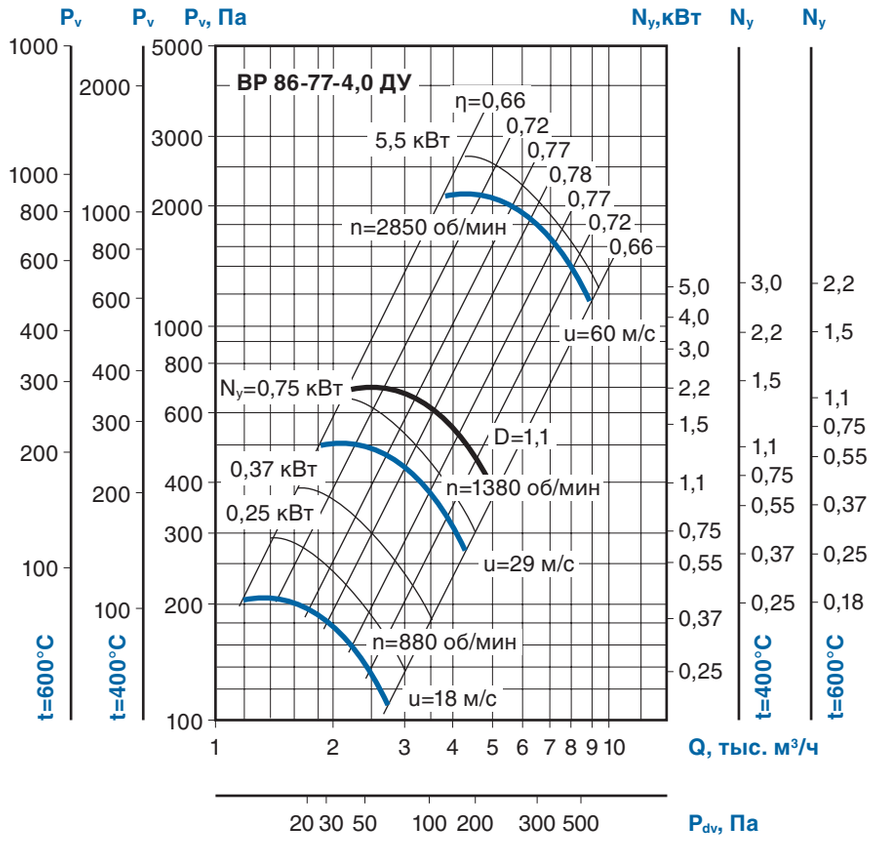

Применение:
Вентиляторы радиальные для дымоудаления (ВР ДУ) применяются в системах дымоудаления вытяжной вентиляции производственных, административных, жилых и других зданий, кроме категорий А и Б по НТБ 1005-95 ГПС МВД РФ. Перемещаемая среда не должна содержать взрывчатых веществ.
Вентиляторы служат для удаления возникающих при пожаре высокотемпературных дымовоздушных смесей и одновременно — отвода тепла за пределы помещения. При этом обеспечивается локализация зоны пожара, создается возможность борьбы с пожаром, спасения людей и оборудования.

Вентиляторы в исполнении -01 предназначены для удаления при пожаре дымовоздушных смесей с температурой до 600°С в течение 90 минут. Вентиляторы в исполнении -02 предназначены для работы с температурой до 400°С в течение 90 минут. Могут применяться в системах вентиляции и кондиционирования общего назначения.
При использовании данных вентиляторов в случае пожара их дальнейшая эксплуатация недопустима.

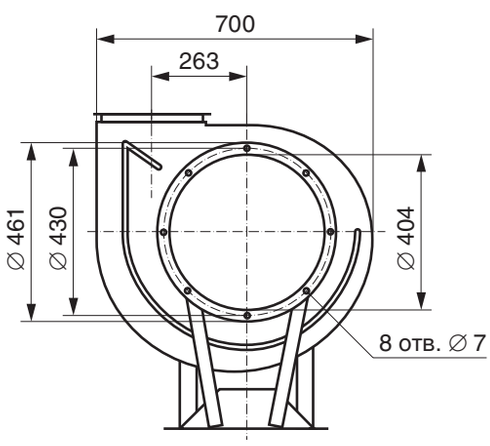

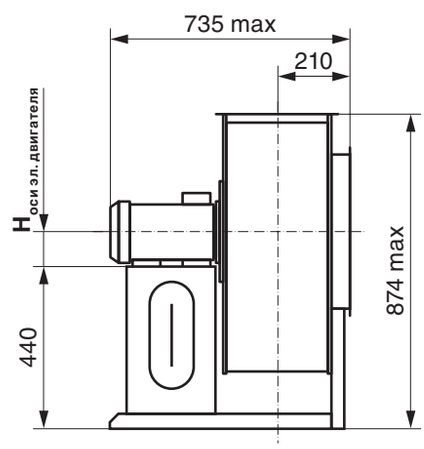

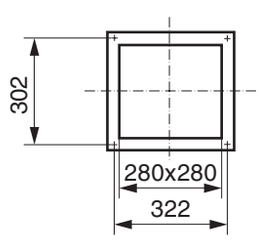

Выходной фланец

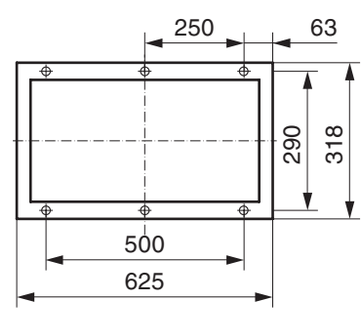

Основание станины

ВР 86–77–5,0 ДУ

Преимущества:
Низкого давления.
Высокая надежность.
Специальная конструкция для дымоудаления.

Конструкция:
Вентиляторы радиальные ВР-86-77 ДУ для дымоудаления представляют собой вентиляторы одностороннего всасывания с рабочими лопатками, загнутыми назад. Корпус вентилятора изготовлен из оцинкованной стали или углеродистой стали с покрытием. Рабочее колесо изготавливается из жаростойкой стали - исп. 01 (до 600°С) или углеродистой стали с жаростойким покрытием - исп. 02 (до 400°С).
Привод — специальный трехфазный асинхронный электродвигатель, с повышенным запасом надежности при высоких температурах. Рабочее колесо расположено на валу электродвигателя. Специальное конструктивное исполнение обеспечивает надежное охлаждение и защиту электродвигателя от перегрева.
ТУ 4861-022-15185548-04

Варианты изготовления:
– Исполнение - 01: рабочее колесо — из жаростойкой стали, корпус из оцинкованной стали.
– Исполнение - 02: рабочее колесо изготавливается из жаростойкой углеродистой стали со специальным покрытием, корпус — из оцинкованной стали.

Гарантийный срок эксплуатации 18 месяцев

		0,55/1000 D=1,0Dн	0,75/1000 D=1,0Dн	1,1/1000 D=1,1Dн	2,2/1500 D=1,0Dн	3,0/1500 D=1,1Dн
Напряжение/частота	В/Гц	~380/50	~380/50	~380/50	~380/50	~380/50
Фазность	~	3	3	3	3	3
Потребляемая мощность	кВт	0,55	0,75	1,1	2,2	3,0
Частота вращения	об/мин	920	920	920	1420	1410
Ток	А	1,4	2,3	3,2	5,2	7,3
Производительность	тыс. м³/час	2,75-4,1	2,75-5,6	3,0-6,3	4,3-8,6	4,6-10,0
Полное давление t=20 °С t=400 °С t=600 °С	Па	340-315 145-125 115-95	340-215 145-93 115-70	460-260 185-130 160-100	810-500 350-215 270-165	1100-680 510-270 390-200
Макс. темпер. перемещ. воздуха	°С	600	600	600	600	600
Класс защиты двигателя		IP54	IP54	IP54	IP54	IP54
Масса	кг	92	95	110	107	110
Регулятор скорости	Частотный	РМТ 75380	РМТ 75380	РМТ 15380	РМТ 22380	РМТ 40380
Виброизоляторы		ДО 41 6шт	ДО 41 6шт	ДО 41 6шт	ДО 41 6шт	ДО 41 6шт

Принадлежности

Частотный регулятор скорости

Стр. 306

Щит управления

Стр. 358

Виброизоляторы

Стр. 172

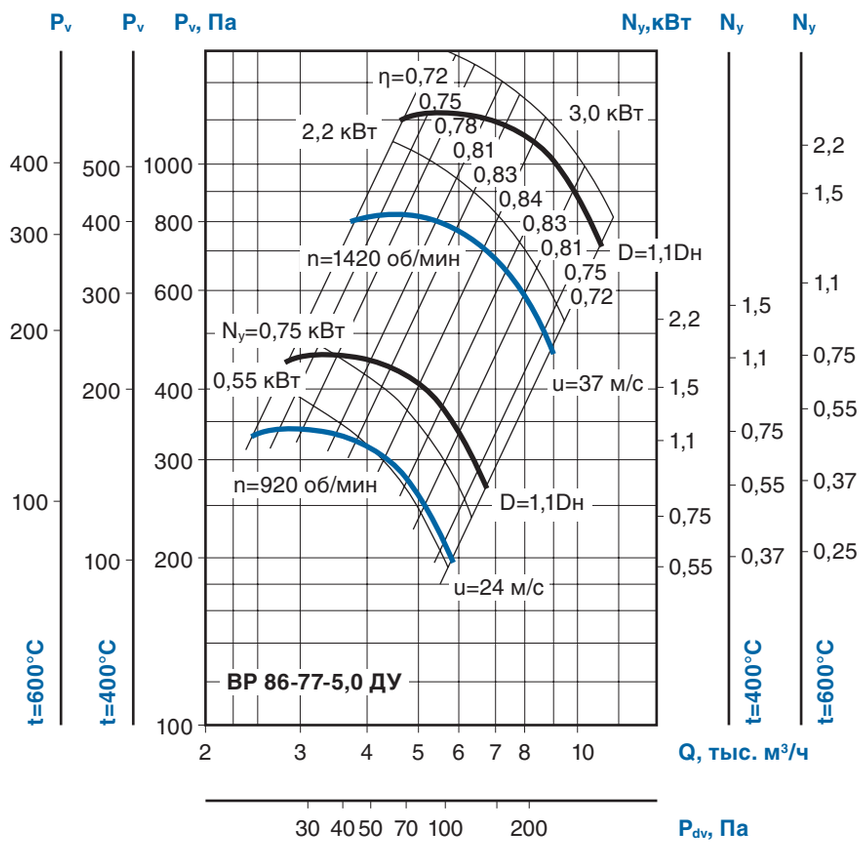

Применение:
Вентиляторы радиальные для дымоудаления (ВР ДУ) применяются в системах дымоудаления вытяжной вентиляции производственных, административных, жилых и других зданий, кроме категорий А и Б по НТБ 1005-95 ГПС МВД РФ. Перемещаемая среда не должна содержать взрывчатых веществ.
Вентиляторы служат для удаления возникающих при пожаре высокотемпературных дымовоздушных смесей и одновременно — отвода тепла за пределы помещения. При этом обеспечивается локализация зоны пожара, создается возможность борьбы с пожаром, спасения людей и оборудования.

Вентиляторы в исполнении -01 предназначены для удаления при пожаре дымовоздушных смесей с температурой до 600°С в течение 90 минут. Вентиляторы в исполнении -02 предназначены для работы с температурой до 400°С в течение 90 минут. Могут применяться в системах вентиляции и кондиционирования общего назначения. Режим эксплуатации - S1.

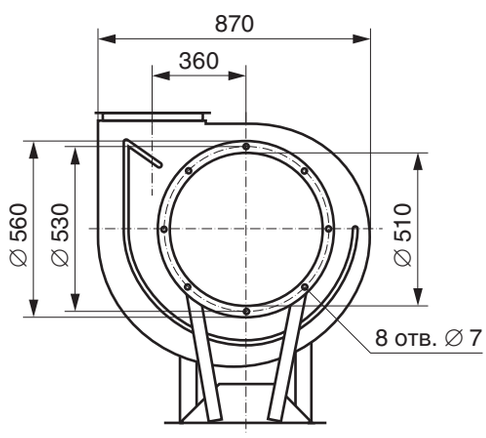

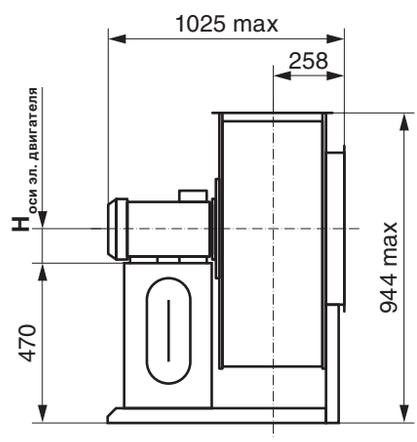

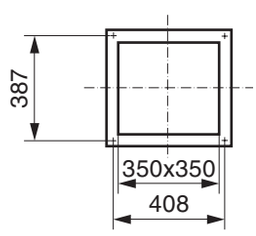

Выходной фланец

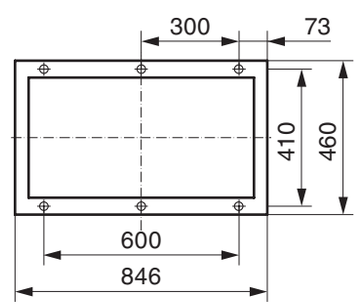

Основание станины

ВР 86–77–6,3 ДУ

Преимущества:
Низкого давления.
Высокая надежность.
Специальная конструкция для дымоудаления.

Конструкция:
Вентиляторы радиальные ВР-86-77 ДУ для дымоудаления представляют собой вентиляторы одностороннего всасывания с рабочими лопатками, загнутыми назад. Корпус вентилятора изготовлен из оцинкованной стали или углеродистой стали с покрытием. Рабочее колесо изготавливается из жаростойкой стали - исп. 01 (до 600°С) или углеродистой стали с жаростойким покрытием - исп. 02 (до 400°С).
Привод - специальный трехфазный асинхронный электродвигатель, с повышенным запасом надежности при высоких температурах. Рабочее колесо расположено на валу электродвигателя. Специальное конструктивное исполнение обеспечивает надежное охлаждение и защиту электродвигателя от перегрева.
ТУ 4861-022-15185548-04

Варианты изготовления:
– Исполнение - 01: рабочее колесо — из жаростойкой стали, корпус — из оцинкованной стали.
– Исполнение - 02: рабочее колесо изготавливается из жаростойкой углеродистой стали со специальным покрытием, корпус — из оцинкованной стали.

Гарантийный срок эксплуатации 18 месяцев

		2,2/1000 D=1,0 Dн	5,5/1500 D=1,0 Dн	7,5/1500 D=1,0 Dн
Напряжение/частота	В/Гц	~380/50	~380/50	~380/50
Фазность		3	3	3
Потребляемая мощность	кВт	2,2	5,5	7,5
Частота вращения	об/мин	940	1435	1440
Ток	А	5,8	12,0	17,5
Производительность	тыс. м³/час	5,6-11,3	8,6-12,0	8,6-17,5
Полное давление t=20 °С t=400 °С t=600 °С	Па	560-350 240-150 185-115	1320-1250 575-540 440-415	1320-800 575-350 440-265
Макс. темпер. перемещ. воздуха	°С	600	600	600
Класс защиты двигателя		IP54	IP54	IP54
Масса	кг	162	179	200
Регулятор скорости	Частотный	PMT 22380	ATV21HU55N4	ATV21HU75N4
Виброизоляторы		ДО 41 6шт	ДО 41 6шт	ДО 41 6шт

Принадлежности

Частотный регулятор скорости

Стр. 306

Щит управления

Стр. 358

Виброизоляторы

Стр. 172

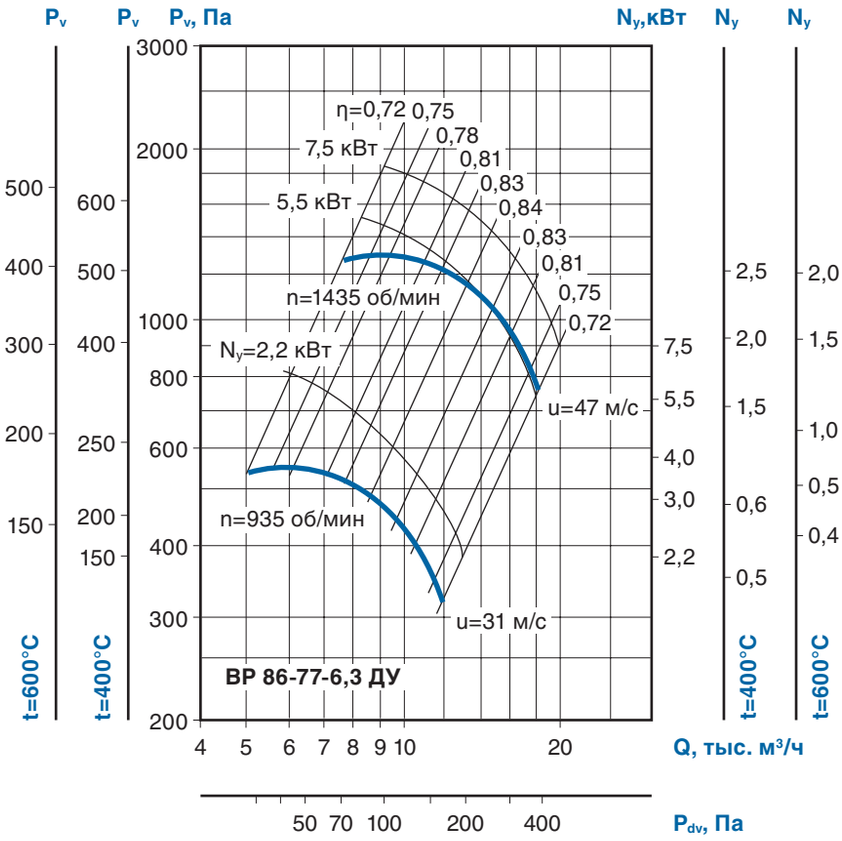

Применение:

Вентиляторы радиальные для дымоудаления (ВР ДУ) применяются в системах дымоудаления вытяжной вентиляции производственных, административных, жилых и других зданий, кроме категорий А и Б по НТБ 1005-95 ГПС МВД РФ. Перемещаемая среда не должна содержать взрывчатых веществ.

Вентиляторы служат для удаления возникающих при пожаре высокотемпературных дымовоздушных смесей и одновременно — отвода тепла за пределы помещения. При этом обеспечивается локализация зоны пожара, создается возможность борьбы с пожаром, спасения людей и оборудования.

Вентиляторы в исполнении -01 предназначены для удаления при пожаре дымовоздушных смесей с температурой до 600°С в течение 90 минут. Вентиляторы в исполнении -02 предназначены для работы с температурой до 400°С в течение 90 минут. Могут применяться в системах вентиляции и кондиционирования общего назначения.

При использовании данных вентиляторов в случае пожара их дальнейшая эксплуатация недопустима.

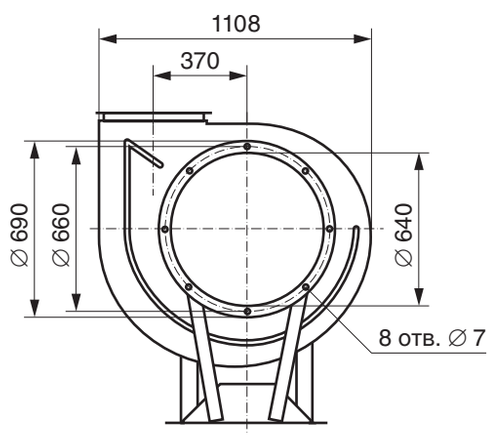

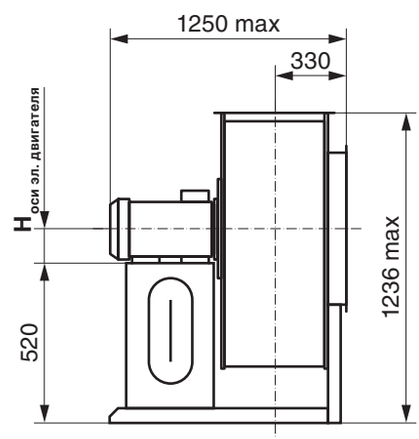

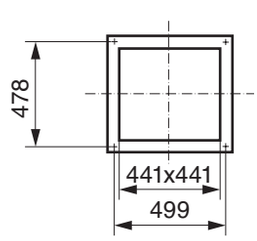

Выходной фланец

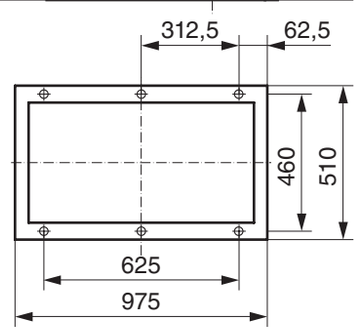

Основание станины

ВР 86–77–8,0 ДУ

Преимущества:
Низкого давления.
Высокая надежность.
Корпус из оцинкованной стали.
Специальная конструкция для дымоудаления.

Конструкция:
Вентиляторы радиальные ВР-86-77 ДУ для дымоудаления представляют собой вентиляторы одностороннего всасывания с рабочими лопатками, загнутыми назад. Корпус вентилятора изготовлен из оцинкованной стали или углеродистой стали с покрытием. Рабочее колесо изготавливается из жаростойкой стали - исп. 01 (до 600°С) или углеродистой стали с жаростойким покрытием - исп. 02 (до 400°С).
Привод — специальный трехфазный асинхронный электродвигатель, с повышенным запасом надежности при высоких температурах. Рабочее колесо расположено на валу электродвигателя. Специальное конструктивное исполнение обеспечивает надежное охлаждение и защиту электродвигателя от перегрева.
ТУ 4861-022-15185548-04

Варианты изготовления:
– Исполнение - 01: рабочее колесо — из жаростойкой стали, корпус — из оцинкованной стали.
– Исполнение - 02: рабочее колесо изготавливается из жаростойкой углеродистой стали со специальным покрытием, корпус — из оцинкованной стали.

Гарантийный срок эксплуатации 18 месяцев

		5,5/1000 D=1,0Dн	7,5/1000 D=1,0 Dн	11,0/1000 D=1,1Dн	18,5/1500 D=1,0 Dн	22,0/1500 D=1,05Dн
Напряжение/частота	В/Гц	~380/50	~380/50	~380/50	~380/50	~380/50
Фазность		3	3	3	3	3
Потребляемая мощность	кВт	5,5	7,5	11,0	18,5	22,0
Частота вращения	об/мин	960	960	960	1450	1450
Ток	А	12,0	17,5	23,0	35,0	42,0
Производительность	тыс. м³/час	8,0-16,3	8,0-25,0	13,0-25,0	8,0-35,0	8,0-37,0
Полное давление t=20 °С t=400 °С t=600 °С	Па	1020-910 480-410 370-300	1020-530 480-240 370-160	1280-750 560-300 425-230	2300-1000 965-550 760-350	2500-1200 970-550 565-350
Макс. темпер. перемещ. воздуха	°С	600	600	600	600	600
Класс защиты двигателя		IP54	IP54	IP54	IP54	IP54
Масса	кг	277	293	312	315	338
Регулятор скорости	Частотный	ATV21HU 55N4	ATV21HU 75N4	ATV21HD 11N4	ATV21HD 18N4	ATV21HD 22N4
Виброизоляторы		ДО 42 6шт	ДО 42 6шт	ДО 42 8шт	ДО 42 8шт	ДО 42 8шт

Принадлежности

Частотный регулятор скорости

Стр. 306

Щит управления

Стр. 358

Виброизоляторы

Стр. 172

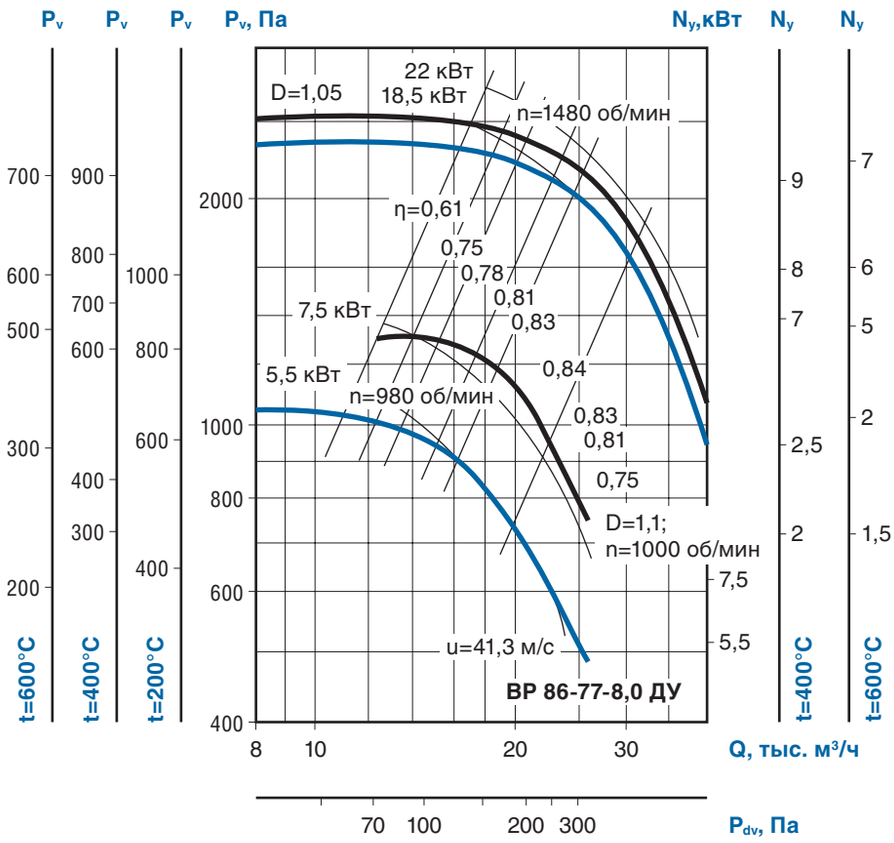

Применение:
Вентиляторы радиальные для дымоудаления (ВР ДУ) применяются в системах дымоудаления вытяжной вентиляции производственных, административных, жилых и других зданий, кроме категорий А и Б по НТБ 1005-95 ГПС МВД РФ. Перемещаемая среда не должна содержать взрывчатых веществ.
Вентиляторы служат для удаления возникающих при пожаре высокотемпературных дымовоздушных смесей и одновременно — отвода тепла за пределы помещения. При этом обеспечивается локализация зоны пожара, создается возможность борьбы с пожаром, спасения людей и оборудования.

Вентиляторы в исполнении -01 предназначены для удаления при пожаре дымовоздушных смесей с температурой до 600°С в течение 90 минут. Вентиляторы в исполнении -02 предназначены для работы с температурой до 400°С в течение 90 минут. Могут применяться в системах вентиляции и кондиционирования общего назначения.
При использовании данных вентиляторов в случае пожара их дальнейшая эксплуатация недопустима.

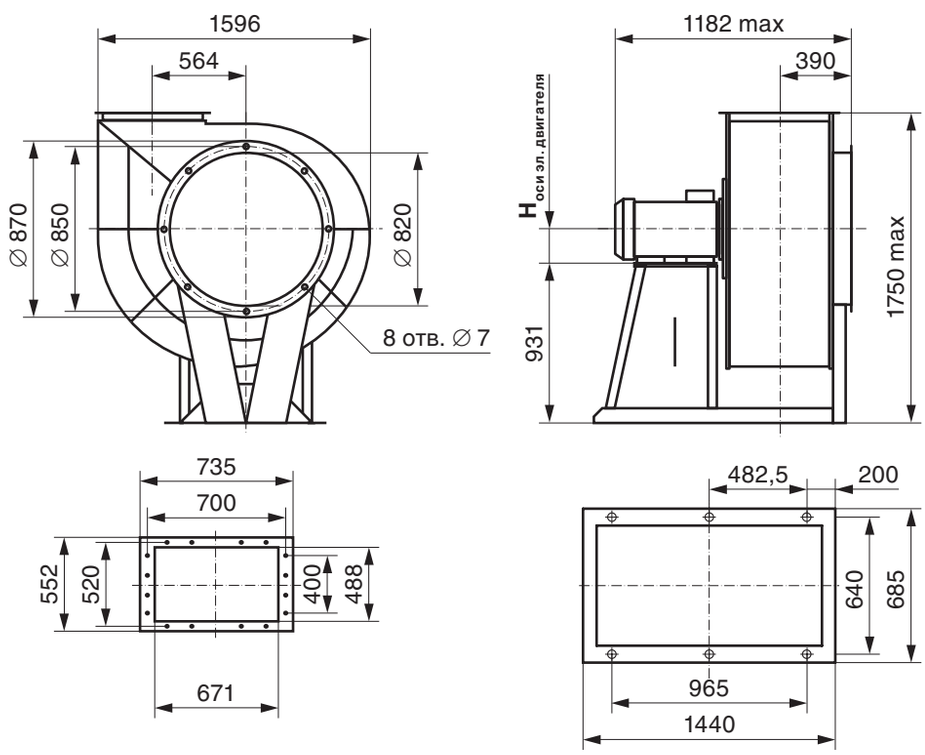

Выходной фланец

Основание станины

ВР 86–77–10,0 ДУ

Преимущества:
Низкого давления.
Высокая надежность.
Специальная конструкция для дымоудаления.

Конструкция:
Вентиляторы радиальные ВР-86-77 ДУ для дымоудаления представляют собой вентиляторы одностороннего всасывания с рабочими лопатками, загнутыми назад. Корпус вентилятора изготовлен из оцинкованной стали или углеродистой стали с покрытием. Рабочее колесо изготавливается из жаростойкой стали - исп. 01 (до 600°С) или углеродистой стали с жаростойким покрытием - исп. 02 (до 400°С).
Привод — специальный трехфазный асинхронный электродвигатель, с повышенным запасом надежности при высоких температурах. Рабочее колесо расположено на валу электродвигателя. Специальное конструктивное исполнение обеспечивает надежное охлаждение и защиту электродвигателя от перегрева.
ТУ 4861-022-15185548-04.

Варианты изготовления:
– Исполнение - 01: рабочее колесо — из жаростойкой стали, корпус — из оцинкованной стали.
– Исполнение - 02: рабочее колесо изготавливается из жаростойкой углеродистой стали со специальным покрытием, корпус — из оцинкованной стали.

Гарантийный срок эксплуатации 18 месяцев

		7,5/750 D=1,0Dн	11/750 D=1,05Dн	15,0/750 D=1,1Dн	11,0/1000 D=0,9Dн	15,0/1000 D=0,95Dн	18,5/1000 D=1,0Dн
Напряжение/частота	В/Гц	~380/50	~380/50	~380/50	~380/50	~380/50	~380/50
Фазность		3	3	3	3	3	3
Потребляемая мощность	кВт	7,5	11,0	15,0	11,0	15,0	18,5
Частота вращения	об/мин	720	720	720	970	970	970
Ток	А	18,0	26,0	35,0	23,0	31,0	37,0
Производительность	тыс. м^3/час	15,0-28,0	16,4-32,4	18,0-34,0	18,0-35,0	20,0-40,0	20,0-39,0
Полное давление t=20 °С t=400 °С t=600 °С	Па	840-660 430-340 370-220	926-580 459-380 354-230	1150-800 545-340 450-240	1220-810 550-350 500-250	1400-1010 600-450 550-396	1550-1120 785-568 609-440
Макс. темпер. перемещ. воздуха	°С	600	600	600	600	600	600
Класс защиты двигателя		IP54	IP54	IP54	IP54	IP54	IP54
Масса	кг	600	620	655	611	627	680
Регулятор скорости	Частотный	ATV21HU 75N4	ATV21HD 11N4	ATV21HD 15N4	ATV21HD 11N4	ATV21HD 15N4	ATV21HD 18N4
Виброизоляторы		ДО 42 8шт	ДО 42 8шт	ДО 43 6шт	ДО 43 6шт	ДО 43 6шт	ДО 43 6шт

Принадлежности

Частотный регулятор скорости

Стр. 306

Щит управления

Стр. 358

Виброизоляторы

Стр. 172

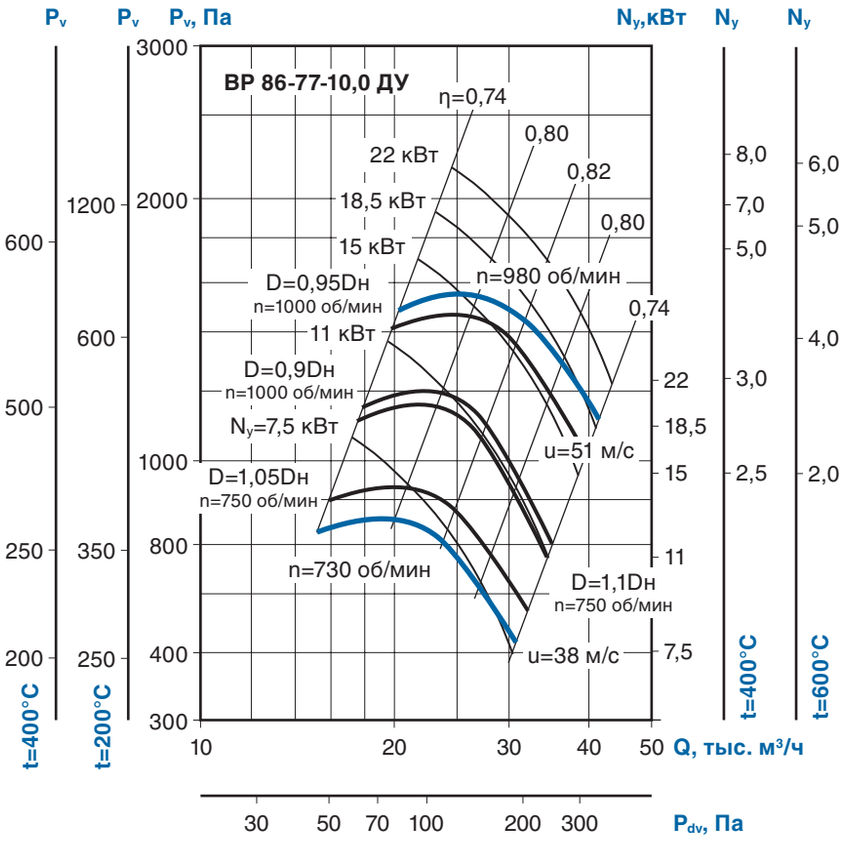

Применение:
Вентиляторы радиальные для дымоудаления (ВР ДУ) применяются в системах дымоудаления вытяжной вентиляции производственных, административных, жилых и других зданий, кроме категорий А и Б по НТБ 1005-95 ГПС МВД РФ. Перемещаемая среда не должна содержать взрывчатых веществ.
Вентиляторы служат для удаления возникающих при пожаре высокотемпературных дымовоздушных смесей и одновременно — отвода тепла за пределы помещения. При этом обеспечивается локализация зоны пожара, создается возможность борьбы с пожаром, спасения людей и оборудования.

Вентиляторы в исполнении -01 предназначены для удаления при пожаре дымовоздушных смесей с температурой до 600°С в течение 90 минут. Вентиляторы в исполнении -02 предназначены для работы с температурой до 400°С в течение 90 минут. Могут применяться в системах вентиляции и кондиционирования общего назначения.
При использовании данных вентиляторов в случае пожара их дальнейшая эксплуатация недопустима.

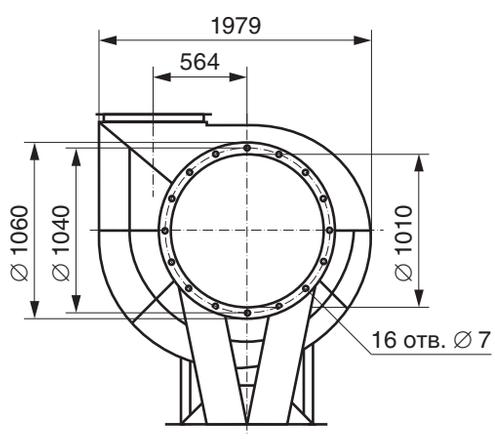

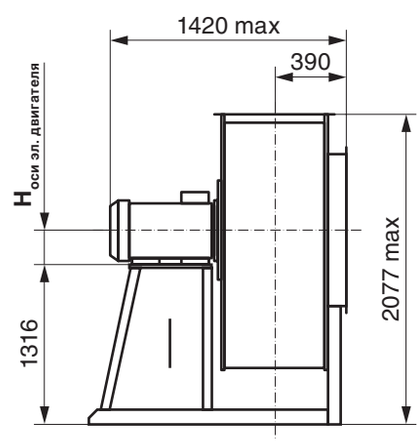

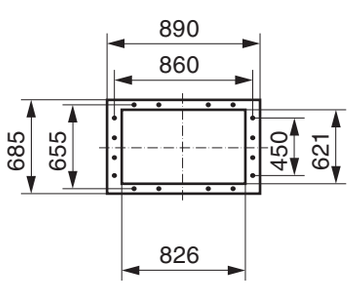

Выходной фланец

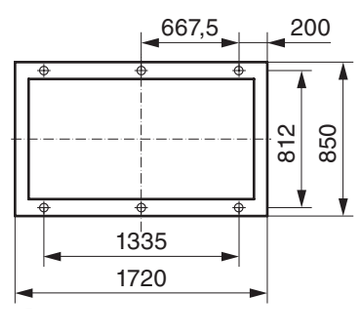

Основание станины

ВР 86–77–12,5 ДУ

Преимущества:
Низкого давления.
Высокая надежность.
Специальная конструкция для дымоудаления.

Конструкция:
Вентиляторы радиальные ВР-86-77 ДУ для дымоудаления представляют собой вентиляторы одностороннего всасывания с рабочими лопатками, загнутыми назад. Корпус вентилятора изготовлен из оцинкованной стали или углеродистой стали с покрытием. Рабочее колесо изготавливается из жаростойкой стали - исп. 01 (до 600°С) или углеродистой стали с жаростойким покрытием - исп. 02 (до 400°С).
Привод — специальный трехфазный асинхронный электродвигатель, с повышенным запасом надежности при высоких температурах. Рабочее колесо расположено на валу электродвигателя. Специальное конструктивное исполнение обеспечивает надежное охлаждение и защиту электродвигателя от перегрева.
ТУ 4861-022-15185548-04.

Варианты изготовления:
– Исполнение - 01: рабочее колесо — из жаростойкой стали, корпус — из оцинкованной стали.
– Исполнение - 02: рабочее колесо изготавливается из жаростойкой углеродистой стали со специальным покрытием, корпус — из оцинкованной стали.

Гарантийный срок эксплуатации 18 месяцев

		18,5/750 D=1,0Dн	22,0/750 D=1,0Dн	30,0/750 D=1,0Dн
Напряжение/частота	В/Гц	~380/50	~380/50	~380/50
Фазность		3	3	3
Потребляемая мощность	кВт	18,5	22,0	30,0
Частота вращения	об/мин	730	735	735
Ток	А	40,0	45,9	64,5
Производительность	тыс. м^3/час	29,0-34,0	29,5-47,0	29,0-62,0
Полное давление t=20 °С t=400 °С t=600 °С	Па	1380-1360 750-710 600-560	1380-1200 750-600 600-500	1380-740 750-380 600-280
Макс. темпер. перемещ. воздуха	°С	600	600	600
Класс защиты двигателя		IP54	IP54	IP54
Масса	кг	1280	1350	1380
Регулятор скорости	Частотный	ATV21HD 18N4	ATV21HD 22N4	ATV21HD 30N4
Виброизоляторы		ДО 42 6шт	ДО 42 6шт	ДО 42 8шт

Принадлежности

Частотный регулятор скорости

Стр. 306

Щит управления

Стр. 358

Виброизоляторы

Стр. 172

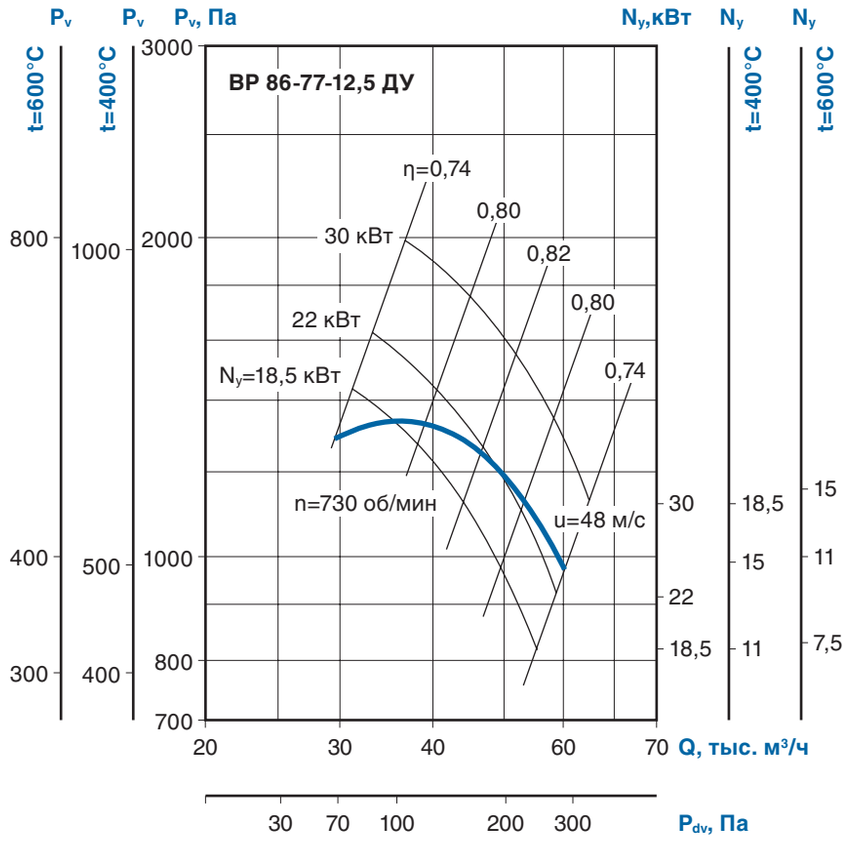

Применение:
Вентиляторы радиальные для дымоудаления (ВР ДУ) применяются в системах дымоудаления вытяжной вентиляции производственных, административных, жилых и других зданий, кроме категорий А и Б по НТБ 1005-95 ГПС МВД РФ. Перемещаемая среда не должна содержать взрывчатых веществ.
Вентиляторы служат для удаления возникающих при пожаре высокотемпературных дымовоздушных смесей и одновременно — отвода тепла за пределы помещения. При этом обеспечивается локализация зоны пожара, создается возможность борьбы с пожаром, спасения людей и оборудования.

Вентиляторы в исполнении -01 предназначены для удаления при пожаре дымовоздушных смесей с температурой до 600°С в течение 90 минут. Вентиляторы в исполнении -02 предназначены для работы с температурой до 400°С в течение 90 минут. Могут применяться в системах вентиляции и кондиционирования общего назначения. Режим эксплуатации — S1.

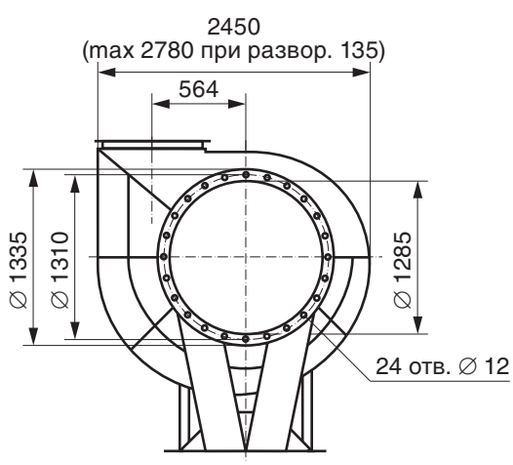

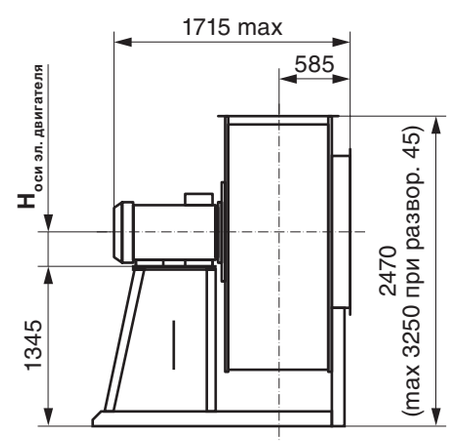

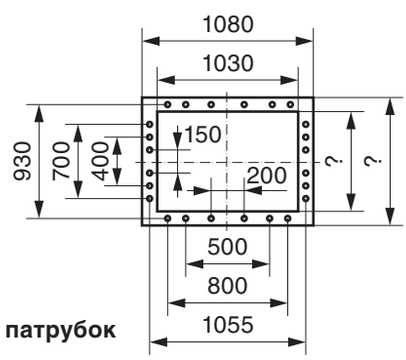

Выходной патрубок

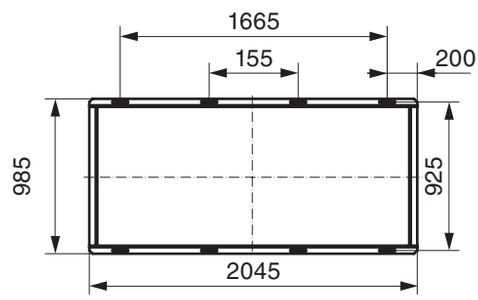

Основание станины

Таблица замены крышных вентиляторов дымоудаления ВКР ДУ

(В таблице указаны максимальные характеристики вентиляторов при температуре 20 °С)

Модель требуемого вентилятора (400 °С; 600 °С не менее 2 часов)	Характеристики требуемого вентилятора (400 °С; 600 °С не менее 2 часов)		Модель вентилятора для замены (400 °С; 600 °С не менее 2 часов)	Характеристики вентилятора для замены (400 °С; 600 °С не менее 2 часов)	
	Q, м /ч	Pv, Па		Q, м /ч	Pv, Па
ВКРВ6-5,6 ДУ 0,55кВт/1000 об/мин	7252	330	ВКР-5,0 ДУ 1,0 Dн 0,55кВт/1000 об/мин	7000	320
ВКРВ9-5,6 ДУ 0,75кВт/1000 об/мин	8400	340	ВКР-5,0 ДУ 1,05 Dн 0,75кВт/1000 об/мин	8100	360
ВКРВ6-5,6 ДУ 2,2кВт/1500 об/мин	10500	700	ВКР-5,0 ДУ 1,0 Dн 2,2кВт/1500 об/мин	11000	800
ВКРВ9-5,6 ДУ 3,0кВт/1500 об/мин	12250	720	ВКР-5,0 ДУ 1,1 Dн 3,0кВт/1500 об/мин	12500	970
ВКРВ6-6,3 ДУ 1,1кВт/1000 об/мин	9900	395	ВКР-6,3 ДУ 0,9 Dн 1,1кВт/1000 об/мин	11500	380
ВКРВ6-6,3 ДУ 4кВт/1500 об/мин	15200	920	ВКР-6,3 ДУ 0,9 Dн 4,0кВт/1500 об/мин	18200	900
ВКРВ9-6,3 ДУ 1,5кВт/1000 об/мин	12050	430	ВКР-6,3 ДУ 1,0 Dн 2,2кВт/1000 об/мин	13600	550
ВКРВ9-6,3 ДУ 2,2кВт/1000 об/мин	12050	430	ВКР-6,3 ДУ 1,0 Dн 2,2кВт/1000 об/мин	13600	550
ВКРВ9-6,3 ДУ 5,5кВт/1500 об/мин	18200	1000	ВКР-6,3 ДУ 1,0 Dн 5,5кВт/1500 об/мин	21600	1350
ВКРВ9-6,3 ДУ 7,5кВт/1500 об/мин	18200	1000	ВКР-6,3 ДУ 1,0 Dн 7,5кВт/1500 об/мин	21600	1350
ВКРВ6-7,1 ДУ 2,2кВт/1000 об/мин	14500	520	ВКР-6,3 ДУ 1,05 Dн 2,2кВт/1000 об/мин	18100	750
ВКРВ6-7,1 ДУ 7,5кВт/1500 об/мин	22200	1250	ВКР-6,3 ДУ 1,05 Dн 7,5кВт/1500 об/мин	22000	1420
ВКРВ9-7,1 ДУ 3,0кВт/1000 об/мин	17200	550	ВКР-6,3 ДУ 1,1 Dн 3,0кВт/1000 об/мин	16640	755
ВКРВ9-7,1 ДУ 7,5кВт/1500 об/мин	22000	1240	ВКР-6,3 ДУ 1,1 Dн 11,0кВт/1500 об/мин	26000	1700
ВКРВ9-7,1 ДУ 11,0кВт/1500 об/мин	26000	1240	ВКР-6,3 ДУ 1,1 Dн 11,0кВт/1500 об/мин	26000	1700
ВКРВ6-8,0 ДУ 4,0кВт/1000 об/мин	21000	680	ВКР-8,0 ДУ 0,9 Dн 4,0кВт/1000 об/мин	24300	660
ВКРВ6-8,0 ДУ 11,0кВт/1500 об/мин	32000	1580	ВКР-8,0 ДУ 0,9 Dн 15,0кВт/1500 об/мин	32000	1500
ВКРВ6-8,0 ДУ 15кВт/1500 об/мин	32000	1580	ВКР-8,0 ДУ 0,9 Dн 15кВт/1500 об/мин	32000	1500
ВКРВ9-8,0 ДУ 5,5кВт/1000 об/мин	24500	680	ВКР-8,0 ДУ 0,95 Dн 5,5кВт/1000 об/мин	24600	800
ВКРВ9-8,0 ДУ 15,0кВт/1500 об/мин	37200	1620	ВКР-8,0 ДУ 0,95 Dн 15,0кВт/1500 об/мин	37000	1800
ВКРВ9-8,0 ДУ 18,5кВт/1500 об/мин	37200	1620	ВКР-8,0 ДУ 0,95 Dн 18,5 кВт/1500 об/мин	37000	1800
ВКРВ6-9,0 ДУ 2,2кВт/750 об/мин	21600	460	ВКР-8,0 ДУ 1,05 Dн 2,2кВт/750 об/мин	21000	550
ВКРВ6-9,0 ДУ 3,0кВт/750 об/мин	21600	460	ВКР-8,0 ДУ 1,05 Dн 3,0кВт/750 об/мин	21000	550
ВКРВ6-9,0 ДУ 5,5кВт/1000 об/мин	29600	860	ВКР-8,0 ДУ 1,05 Dн 7,5кВт/1000 об/мин	28000	980
ВКРВ6-9,0 ДУ 7,5кВт/1000 об/мин	29600	860	ВКР-8,0 ДУ 1,05 Dн 7,5кВт/1000 об/мин	28000	980
ВКРВ9-9,0 ДУ 4,0кВт/750 об/мин	26000	480	ВКР8,0 ДУ 1,1 Dн 4,0кВт/750 об/мин	27000	560
ВКРВ9-9,0 ДУ 5,5кВт/750 об/мин	26000	480	ВКР8,0 ДУ 1,1 Dн 5,5кВт/750 об/мин	27000	560
ВКРВ9-9,0 ДУ 11кВт/1000 об/мин	35200	870	ВКР8,0 ДУ 1,1 Dн 11,0кВт/1000 об/мин	33300	1270
ВКРВ6-10,0 ДУ 4,0кВт/750 об/мин	30200	560	ВКР10 ДУ 0,95 Dн 4,0кВт/750 об/мин	29200	750
ВКРВ6-10,0 ДУ 5,5кВт/750 об/мин	30200	560	ВКР10 ДУ 0,95 Dн 5,5кВт/750 об/мин	30800	750
ВКРВ6-10,0 ДУ 11кВт/1000 об/мин	41000	1090	ВКР10 ДУ 1,0 Dн 11,0кВт/1000 об/мин	39000	1450
ВКРВ6-10,0 ДУ 15кВт/1000 об/мин	41000	1090	ВКР10 ДУ 1,0 Dн 15кВт/1000 об/мин	41000	1450
ВКРВ9-10,0 ДУ 7,5кВт/750 об/мин	36500	640	ВКР10 ДУ 1,0 Dн 7,5кВт/750 об/мин	36000	810
ВКРВ9-10,0 ДУ 15кВт/1000 об/мин	48000	1100	ВКР10 ДУ 1,0 Dн 15кВт/1000 об/мин	48000	1450

Таблица замены крышных вентиляторов дымоудаления ВКР ДУ (окончание)

(В таблице указаны максимальные характеристики вентиляторов при температуре 20 °С)

Модель требуемого вентилятора (400 °С; 600 °С не менее 2 часов)	Характеристики требуемого вентилятора (400 °С; 600 °С не менее 2 часов)		Модель вентилятора для замены (400 °С; 600 °С не менее 2 часов)	Характеристики вентилятора для замены (400 °С; 600 °С не менее 2 часов)	
	Q, м /ч	Pv, Па		Q, м /ч	Pv, Па
ВКРВ9-10,0 ДУ 18,5кВт/1000 об/мин	48000	1100	ВКР10 ДУ 1,0 Dн 18,5кВт/1000 об/мин	48000	1450
ВКРВ6-11,2 ДУ 7,5кВт/750 об/мин	44000	760	ВКР10 ДУ 1,05 Dн 7,5кВт/750 об/мин	41250	800
ВКРВ6-11,2 ДУ 11кВт/750 об/мин	44000	760	ВКР10 ДУ 1,05 Dн 11кВт/750 об/мин	41250	800
ВКРВ6-11,2 ДУ 18,5кВт/1000 об/мин	58000	1380	ВКР10 ДУ 1,05 Dн 18,5кВт/1000 об/мин	55000	1600
ВКРВ6-11,2 ДУ 22,0кВт/1000 об/мин	58000	1380	ВКР10 ДУ 1,05 Dн 22,0кВт/1000 об/мин	55000	1600
ВКРВ9-11,2 ДУ 11,0кВт/750 об/мин	52000	780	ВКР10 ДУ 1,1 Dн 11,0кВт/750 об/мин	48600	950
ВКРВ9-11,2 ДУ 15,0кВт/750 об/мин	52000	780	ВКР10 ДУ 1,1 Dн 15кВт/750 об/мин	48600	950
ВКРВ9-11,2 ДУ 22,0кВт/1000 об/мин	68200	1400	ВКР10 ДУ 1,1 Dн 22,0кВт/1000 об/мин	65000	1700
ВКРВ9-11,2 ДУ 30,0кВт/1000 об/мин	69200	1400	ВКР10 ДУ 1,1 Dн 30кВт/1000 об/мин	65000	1700
ВКРВ6-12,5 ДУ 15,0кВт/750 об/мин	61000	960	ВКР12,5 ДУ 1,0 Dн 15,0кВт/750 об/мин	60000	1200
ВКРВ6-12,5 ДУ 18,5кВт/750 об/мин	61000	960	ВКР12,5 ДУ 1,0 Dн 18,5кВт/750 об/мин	60000	1200
ВКРВ9-12,5 ДУ 18,5кВт/750 об/мин	71000	1000	ВКР12,5 ДУ 1,05 Dн 18,5кВт/750 об/мин	70000	1700
ВКРВ9-12,5 ДУ 22,0кВт/750 об/мин	71000	1000	ВКР12,5 ДУ 1,05 Dн 22кВт/750 об/мин	70000	1700

ВКР 6,3 ДУ

Преимущества:
Низкое давление.
Надежны в работе.
Вертикальный выброс воздуха.

Конструкция:
Вентиляторы крышные дымоудаления представляют собой радиальные вентиляторы одностороннего всасывания с рабочими лопатками, загнутыми назад. Корпус вентилятора изготовлен из углеродистой стали с высококачественным полимерным покрытием. Рабочее колесо изготавливается из жаростойкой стали (до 600 °С) или углеродистой стали с полимерным покрытием (до 400 °С). Привод — трехфазный асинхронный электродвигатель. Рабочее колесо расположено на валу электродвигателя. Специальное конструктивное исполнение обеспечивает надежное охлаждение и защиту электродвигателя от перегрева.
ТУ 4861-025-15185548-04

Варианты изготовления:
– Исполнение 01: рабочее колесо — из жаростойкой стали, корпус — из углеродистой стали с полимерным покрытием.
– Исполнение 02: корпус и рабочее колесо изготавливаются из углеродистой стали с полимерным покрытием.

Гарантийный срок эксплуатации 18 месяцев

		2,2/1000 D=1,0 Dн	3,0/1000 D=1,1 Dн	5,5/1500 D=1,0 Dн	7,5/1500 D=1,05 Dн	11/1500 D=1,1Dн
Напряжение/Частота	В/Гц	~380/50	~380/50	~380/50	~380/50	~380/50
Фазность		3	3	3	3	3
Мощность	кВт	2,2	3,0	5,5	7,5	11,0
Частота вращения	об/мин	950	950	1435	1440	1450
Ток	А	5,8	7,0	11,3	15,6	22,0
Производительность	тыс. м³/ч	5,90-13,5	8,0-17,5	8,90-20,4	11,0-23,0	12,0-27,0
Полное давление t=20 °С	Па	430-0	530-0	980-0	1070-0	1190-0
t=400 °С	Па	185-0	240-0	425-0	470-0	510-0
t=600 °С	Па	145-0	170-0	325-0	370-0	390-0
Макс. температура перемещ. воздуха	исп. 1	600 °С	600 °С	600 °С	600 °С	600 °С
	исп. 2	400 °С	400 °С	400 °С	400 °С	400 °С
Класс защиты двигателя		IP54	IP54	IP54	IP54	IP54
Тип термозащиты		-	-	-	-	-
Регулятор скорости электронный	Частотный	PMT 22380	PMT 40380	ATV21HU55N4	ATV21HU75N4	ATV21HD11N4
Масса	кг	120	125	131	143	

Завод оставляет за собой право конструктивных изменений, не ухудшая основных характеристик.

Возможные комплектации электродвигателей см. на стр. 158-159.

Принадлежности

Частотный регулятор скорости

Стр. 306

Щит управления

Стр. 358

Виброизоляторы

Стр. 172

Обратный клапан

Стр. 244

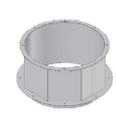

Стакан

Стр. 127

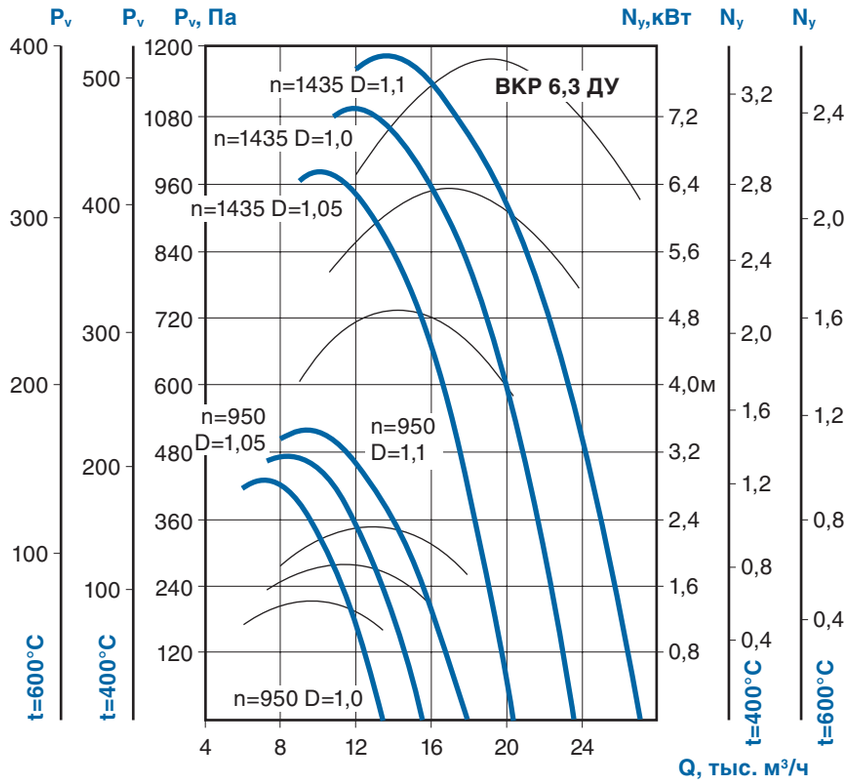

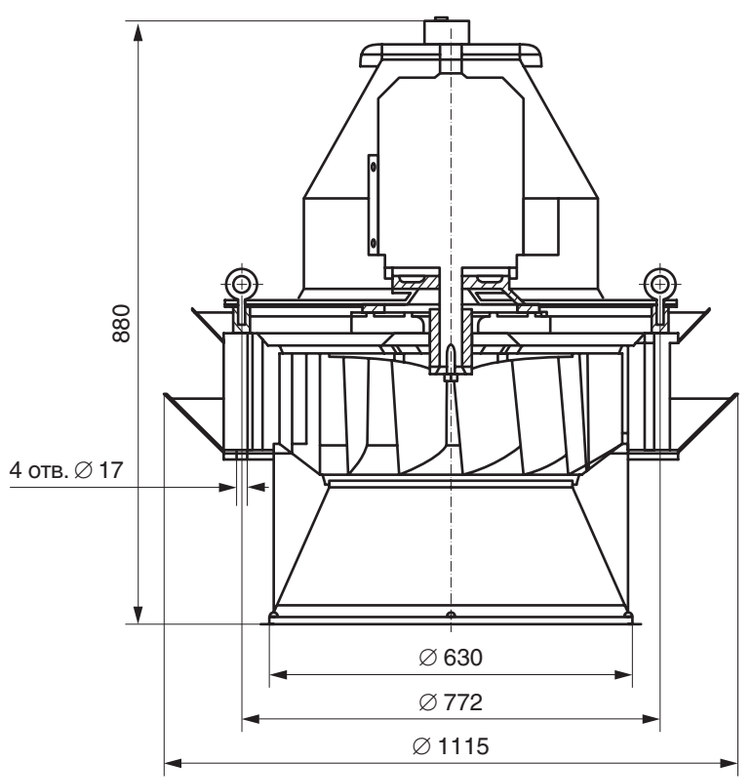

Применение:
Вентиляторы крышные радиальные для дымоудаления (ВКР ДУ) применяются в системах дымоудаления вытяжной вентиляции производственных, административных, жилых и других зданий, кроме категорий А и Б по НТБ 1005-95 ГПС МВД РФ. Перемещаемая среда не должна содержать взрывчатых веществ. Вентиляторы устанавливаются на кровле зданий и служат для удаления возникающих при пожаре высокотемпературных дымовоздушных смесей и одновременно для отвода тепла за пределы помещения. При этом обеспечивается локализация зоны пожара и создается возможность борьбы с пожаром и спасения людей и оборудования.

Вентиляторы в исполнении 01 предназначены для удаления при пожаре дымовоздушных смесей с температурой до 600 °С в течение 90 минут. Вентиляторы в исполнении 02 предназначены для работы с температурой до 400 °С в течение 90 минут. Могут применяться в системах вентиляции и кондиционирования общего назначения. При использовании данных вентиляторов в случае пожара их дальнейшая эксплуатация недопустима.

Условия эксплуатации:
Температура окружающей среды от минус 40 °С до плюс 45 °С.
В условиях умеренного климата — 1-я категория размещения, по ГОСТ 15150-69.

ВКР 8,0 ДУ

Преимущества:
Низкого давления.
Надежны в работе.
Вертикальный выброс воздуха.

Конструкция:
Вентиляторы крышные дымоудаления представляют собой радиальные вентиляторы одностороннего всасывания с рабочими лопатками, загнутыми назад. Корпус вентилятора изготовлен из углеродистой стали с высококачественным полимерным покрытием. Рабочее колесо изготавливается из жаростойкой стали (до 600 °С) или углеродистой стали с полимерным покрытием(до 400 °С). Привод — трехфазный асинхронный электродвигатель. Рабочее колесо расположено на валу электродвигателя. Специальное конструктивное исполнение обеспечивает надежное охлаждение и защиту электродвигателя от перегрева.
ТУ 4861-025-15185548-04

Варианты изготовления:
– Исполнение - 01: рабочее колесо — из жаростойкой стали — корпус из углеродистой стали с полимерным покрытием.
– Исполнение - 02: корпус и рабочее колесо изготавливаются из углеродистой стали с полимерным покрытием.

Гарантийный срок эксплуатации 18 месяцев

		3,0/750 D=1,0 Dн	5,5/1000 D=1,0 Dн	7,5/1000 D=1,05 Dн	11,0/1000 D=1,1 Dн	18,5/1500 D=1,0 Dн	22,0/1500 D=1,05 Dн	30,0/1500 D=1,1 Dн
Напряжение/Частота **Фазность** **Мощность** **Частота вращения** **Ток** **Производительность**	В/Гц ~ кВт об/мин А тыс. м³/час	~380/50 3 3,0 710 7,4 9,4-20,0	~380/50 3 5,5 960 12,0 12,6-27,5	~380/50 3 7,5 960 17,5 13,9-31,0	~380/50 3 11,0 970 23,0 16,1-36,0	~380/50 3 18,5 1450 35,0 20,0-41,5	~380/50 3 22,0 1450 42,0 23,0-47,0	~380/50 3 30,0 1450 56,0 27,0-54,0
Полное давление **t=20°C** **t=400°C** **t=600°C**	 Па Па Па	 430-0 185-0 145-0	 810-0 350-0 270-0	 890-0 380-0 290-0	 980-0 430-0 330-0	 1850-0 910-0 720-0	 2000-0 850-0 850-0	 2200-0 950-0 800-0
Макс. t перемещ. воздуха **Класс защиты двигателя** **Тип термозащиты** **Регулятор скорости электронный**	исп. 1 исп. 2 Частотный	600 °С 400 °С IP54 - PMT 40380	600 °С 400 °С IP54 - ATV21HU 55N4	600 °С 400 °С IP54 - ATV21HU 75N4	600 °С 400 °С IP54 - ATV21HD 11N4	600 °С 400 °С IP54 - ATV21HD 18N4	600 °С 400 °С IP54 - ATV21HD 22N4	600 °С 400 °С IP54 - ATV21HD 30N4
Масса	кг	-	-	-	-	420	-	-

Возможные комплектации электродвигателей см. на стр. 158-159.

Принадлежности

Частотный регулятор скорости

Стр. 306

Щит управления

Стр. 358

Виброизоляторы

Стр. 172

Обратный клапан

Стр. 244

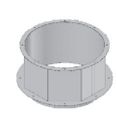

Стакан

Стр. 127

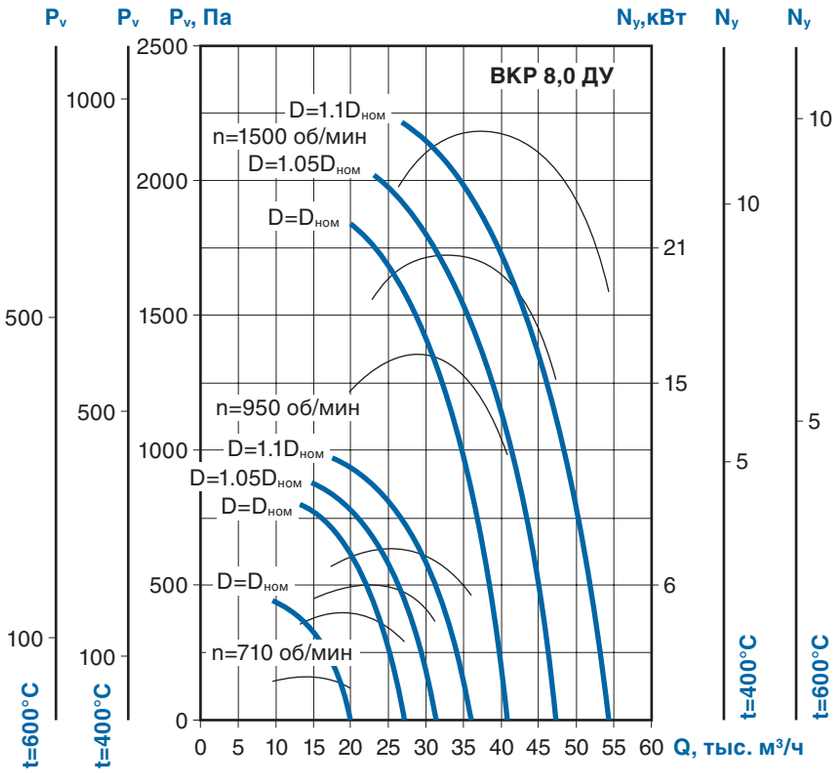

Применение:
Вентиляторы крышные радиальные для дымоудаления (ВКР ДУ) применяются в системах дымоудаления вытяжной вентиляции производственных, административных, жилых и других зданий, кроме категорий А и Б по НТБ 1005-95 ГПС МВД РФ. Перемещаемая среда не должна содержать взрывчатых веществ.
Вентиляторы устанавливаются на кровле зданий и служат для удаления возникающих при пожаре высокотемпературных дымовоздушных смесей и одновременно — отвода тепла за пределы помещения. При этом обеспечивается локализация зоны пожара и создается возможность борьбы с пожаром и спасения людей и оборудования.

Вентиляторы в исполнении -01 предназначены для удаления при пожаре дымовоздушных смесей с температурой до 600 °С в течение 90 минут. Вентиляторы в исполнении -02 предназначены для работы с температурой до 400 °С в течение 90 минут. Могут применяться в системах вентиляции и кондиционирования общего назначения.
При использовании данных вентиляторов в случае пожара их дальнейшая эксплуатация недопустима.

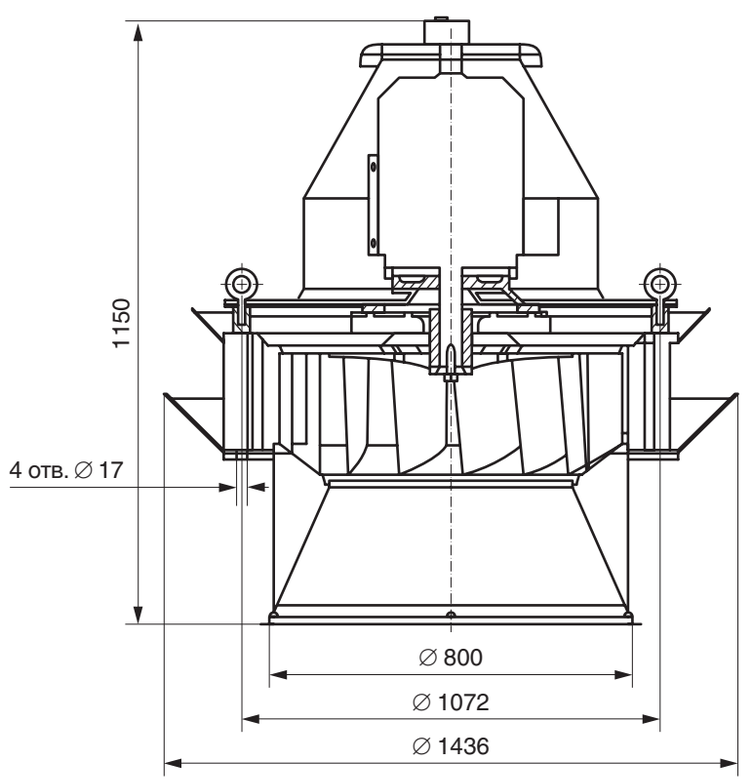

Условия эксплуатации:
Температура окружающей среды от минус 40 °С до плюс 45 °С.
В условиях умеренного климата — 1-я категория размещения, по ГОСТ 15150-69

ВКР 10,0 ДУ

Преимущества:
Низкого давления.
Надежны в работе.
Вертикальный выброс воздуха.

Конструкция:
Вентиляторы крышные дымоудаления представляют собой радиальные вентиляторы одностороннего всасывания с рабочими лопатками, загнутыми назад. Корпус вентилятора изготовлен из углеродистой стали с высококачественным полимерным покрытием. Рабочее колесо изготавливается из жаростойкой стали (до 600 °С) или углеродистой стали с полимерным покрытием (до 400 °С). Привод — трехфазный асинхронный электродвигатель. Рабочее колесо расположено на валу электродвигателя. Специальное конструктивное исполнение обеспечивает надежное охлаждение и защиту электродвигателя от перегрева.
ТУ 4861-025-15185548-04.

Варианты изготовления:
– Исполнение - 01: рабочее колесо — из жаростойкой стали, корпус — из углеродистой стали с полимерным покрытием.
– Исполнение - 02: корпус и рабочее колесо изготавливаются из углеродистой стали с полимерным покрытием.

Гарантийный срок эксплуатации 18 месяцев

		5,5/750 D=1,0 Dн	7,5/750 D=1,05 Dн	11,0/750 D=1,1 Dн	15,0/1000 D=1,0 Dн	18,5/1000 D=1,05 Dн	22,0/1000 D=1,1 Dн
Напряжение/Частота	В/Гц	~380/50	~380/50	~380/50	~380/50	~380/50	~380/50
Фазность	~	3	3	3	3	3	3
Мощность	кВт	5,5	7,5	11,0	15	18,5	22,0
Частота вращения	об/мин	720	720	720	960	970	970
Ток	А	13,0	18,0	26,0	15,6	37	46
Производительность	тыс. м³/час	19,4-40,7	22,7-47,7	26,0-55,0	26,1-53,3	29,7-61,9	36,0-72,0
Полное давление t=20°С	Па	610-0	680-0	750-0	1030-0	1150-0	1250-0
t=400°С	Па	185-0	250-0	350-0	470-0	470-0	650-0
t=600°С	Па	145-0	200-0	250-0	370-0	370-0	430-0
Макс. t перемещ. воздуха	исп. 1	600 °С	600 °С	600 °С	600 °С	600 °С	600 °С
Класс защиты двигателя	исп. 2	400 °С	400 °С	400 °С	400 °С	400 °С	400 °С
Тип термозащиты		IP54	IP54	IP54	IP54	IP54	IP54
		-	-	-	-	-	-
Регулятор скорости электронный	Частотный	ATV21HU 55N4	ATV21HU 75N4	ATV21HD 11N4	ATV21HD 15N4	ATV21HD 18N4	ATV21HD 22N4
Масса	кг	446	446	-	516	556	556

Возможные комплектации электродвигателей см. на стр. 158-159.

Принадлежности

Частотный регулятор скорости

Стр. 306

Щит управления

Стр. 358

Виброизоляторы

Стр. 172

Обратный клапан

Стр. 244

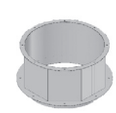

Стакан

Стр. 127

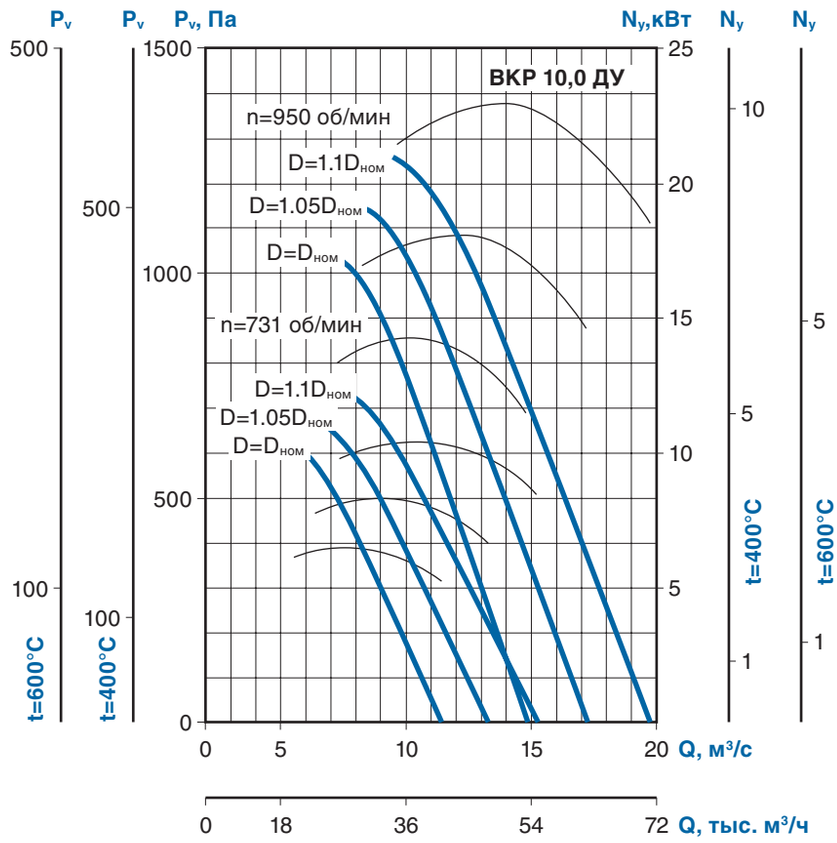

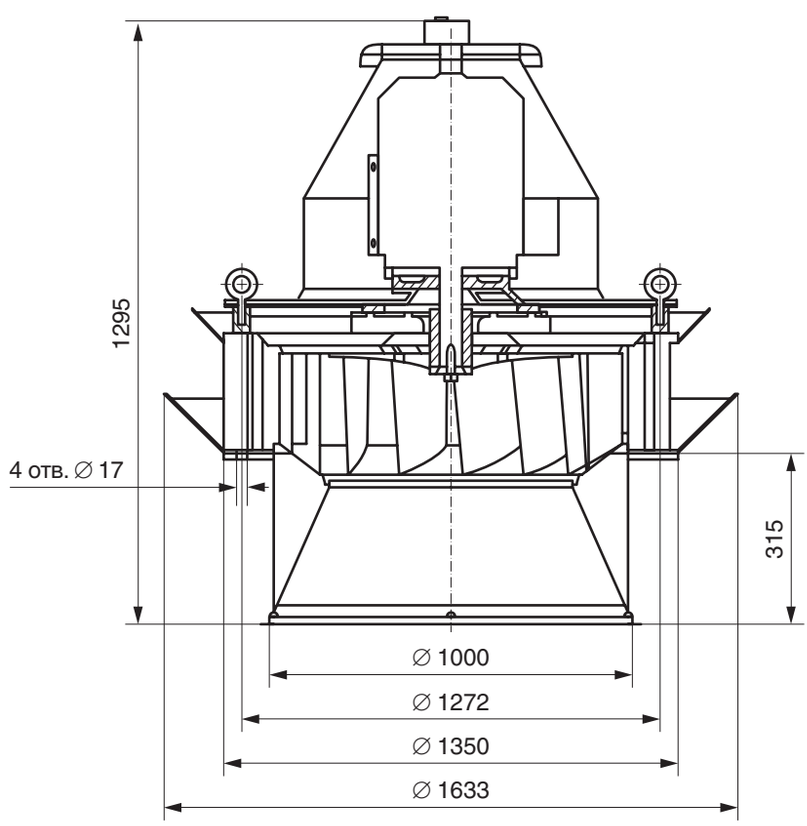

Применение:
Вентиляторы крышные радиальные для дымоудаления (ВКР ДУ) применяются в системах дымоудаления вытяжной вентиляции производственных, административных, жилых и других зданий, кроме категорий А и Б по НТБ 1005-95 ГПС МВД РФ. Перемещаемая среда не должна содержать взрывчатых веществ. Вентиляторы устанавливаются на кровле зданий и служат для удаления возникающих при пожаре высокотемпературных дымовоздушных смесей и одновременно — отвода тепла за пределы помещения. При этом обеспечивается локализация зоны пожара и создается возможность борьбы с пожаром и спасения людей и оборудования.

Вентиляторы в исполнении -01 предназначены для удаления при пожаре дымовоздушных смесей с температурой до 600 °С в течение 90 минут. Вентиляторы в исполнении -02 предназначены для работы с температурой до 400 °С в течение 90 минут. Могут применяться в системах вентиляции и кондиционирования общего назначения. При использовании данных вентиляторов в случае пожара их дальнейшая эксплуатация недопустима.

Условия эксплуатации:
Температура окружающей среды от минус 40 °С до плюс 45 °С.
В условиях умеренного климата — 1-я категория размещения, по ГОСТ 15150-69.

ВКР 12,5 ДУ

Преимущества:
Низкого давления.
Надежны в работе.
Вертикальный выброс воздуха.

Конструкция:
Вентиляторы крышные дымоудаления представляют собой радиальные вентиляторы одностороннего всасывания с рабочими лопатками, загнутыми назад. Корпус вентилятора изготовлен из углеродистой стали с высококачественным полимерным покрытием. Рабочее колесо изготавливается из жаростойкой стали (до 600 °С) или углеродистой стали с полимерным покрытием (до 400 °С). Привод — трехфазный асинхронный электродвигатель. Рабочее колесо расположено на валу электродвигателя. Специальное конструктивное исполнение обеспечивает надежное охлаждение и защиту электродвигателя от перегрева.
ТУ 4861-025-15185548-04.

Варианты изготовления:
– Исполнение - 01: рабочее колесо — из жаростойкой стали, корпус — из углеродистой стали с полимерным покрытием.
– Исполнение - 02: корпус и рабочее колесо изготавливаются из углеродистой стали с полимерным покрытием.

Гарантийный срок эксплуатации 18 месяцев

			5,5/550	18,5/750
Напряжение/Частота		В/Гц	~380/50	~380/50
Фазность		~	3	3
Мощность		кВт	5,5	18,5
Частота вращения		об/мин	470	750
Ток		А	-	40,0
Производительность		тыс. м³/час	14,0-45,0	20,8-67,0
Полное давление	**t=20°С**	Па	430-0	960-0
	t=400°С	Па	185-0	415-0
	t=600°С	Па	145-0	320-0
Макс. t перемещ. воздуха		исп. 1	600 °С	600 °С
Класс защиты двигателя			IP54	IP54
Тип термозащиты			-	-
Регулятор скорости электронный		Частотный	ATV21HU 55N4	ATV21HD 18N4
Масса		кг	630	820

Возможные комплектации электродвигателей см. на стр. 158-159.

Принадлежности

Частотный регулятор скорости

Стр. 306

Щит управления

Стр. 358

Виброизоляторы

Стр. 172

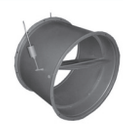

Обратный клапан

Стр. 244

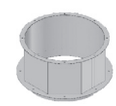

Стакан

Стр. 127

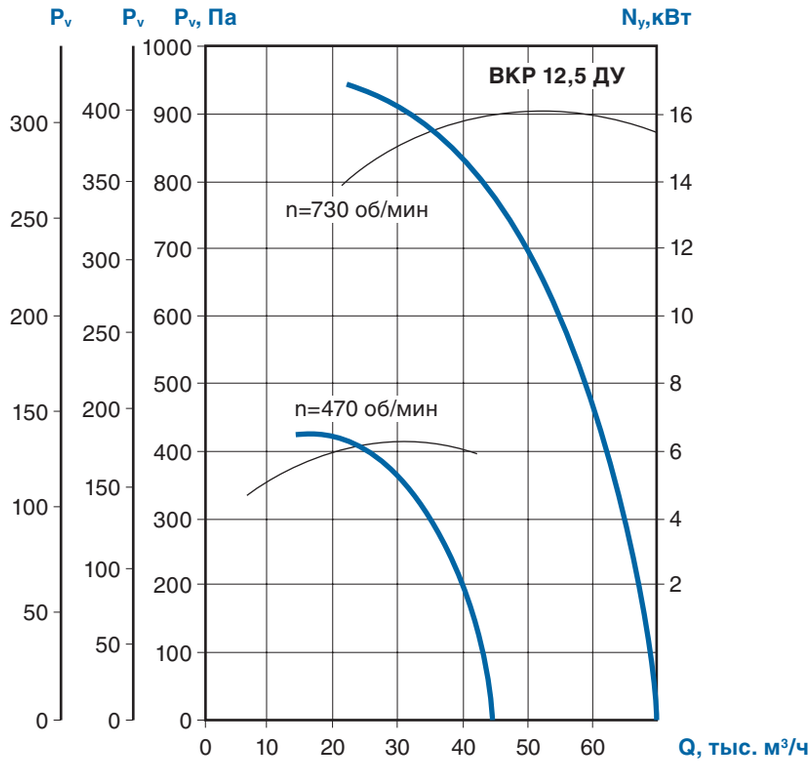

Условия эксплуатации:
Температура окружающей среды от минус 40 °С до плюс 45 °С. В условиях умеренного климата — 1-я категория размещения, по ГОСТ 15150-90.

Применение:
Вентиляторы крышные радиальные для дымоудаления (ВКР ДУ) применяются в системах дымоудаления вытяжной вентиляции производственных, административных, жилых и других зданий, кроме категорий А и Б по НТБ 1005-95 ГПС МВД РФ. Перемещаемая среда не должна содержать взрывчатых веществ. Вентиляторы устанавливаются на кровле зданий и служат для удаления возникающих при пожаре высокотемпературных дымовоздушных смесей и одновременно — отвода тепла за пределы помещения. При этом обеспечивается локализация зоны пожара и создается возможность борьбы с пожаром и спасения людей и оборудования.

Вентиляторы в исполнении -01 предназначены для удаления при пожаре дымовоздушных смесей с температурой до 600 °С в течение 90 минут. Вентиляторы в исполнении -02 предназначены для работы с температурой до 400 °С в течение 90 минут. Могут применяться в системах вентиляции и кондиционирования общего назначения. При использовании данных вентиляторов в случае пожара их дальнейшая эксплуатация недопустима.

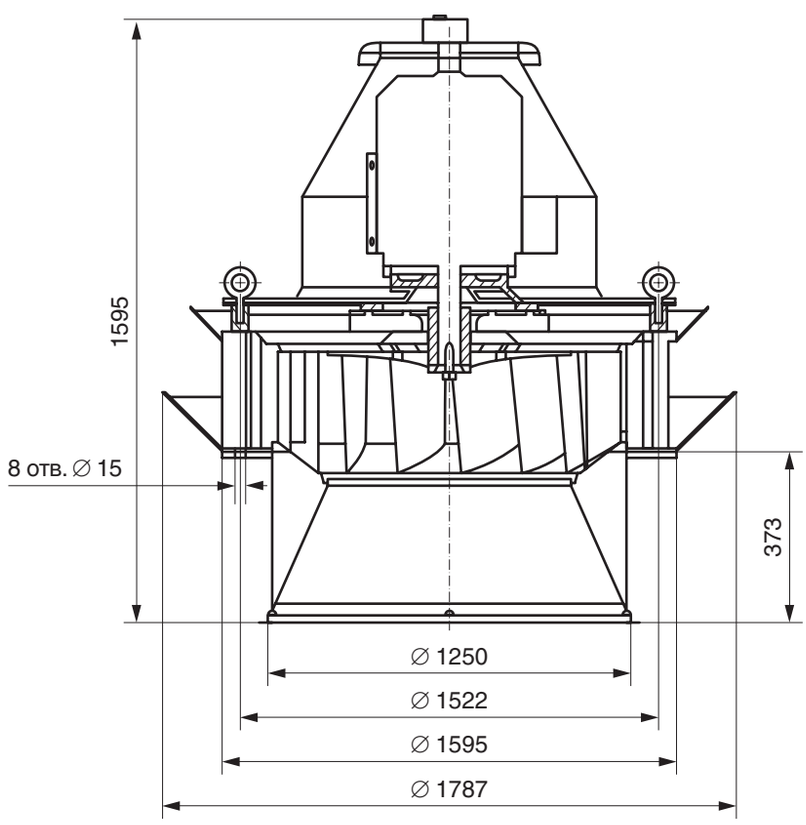

Расположение отверстий для крепления вентилятора

Монтаж крышных вентиляторов типа ВКР ДУ на стакан с обратным клапаном:

Схема монтажа вентилятора дымоудаления
со стаканом и клапаном

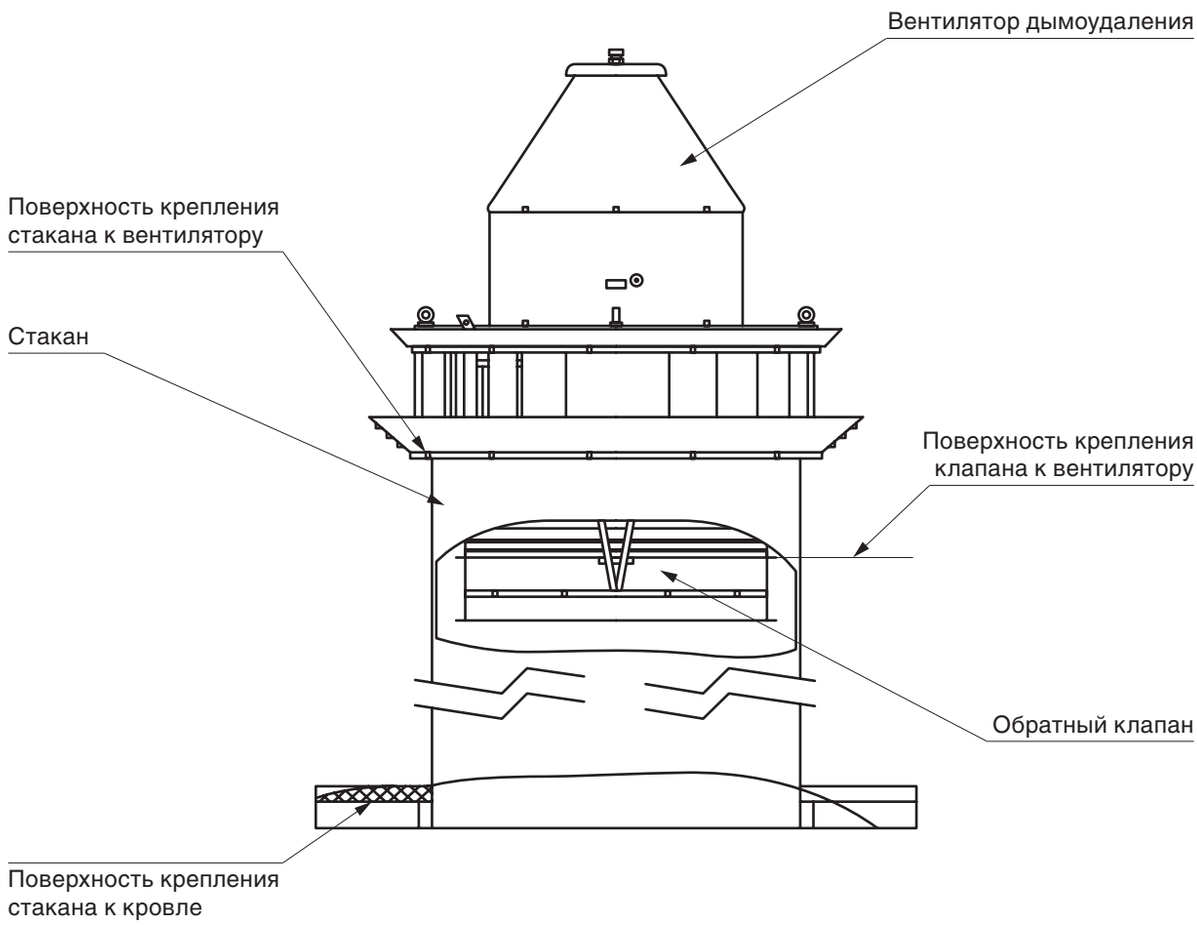

• Установка крышных вентиляторов дымоудаления выполняется на стальные, железобетонные, или кирпичные стаканы;
• При монтаже крышных вентиляторов дымоудаления необходимо учитывать, что высота от верхней поверхности кровли до места выброса должна быть не менее 2-х метров. В случаях монтажа, когда высота менее 2-х метров, то в соответствии с требованиями СНиП 41-01-2003 необходимо обеспечить огнезащиту кровли.
• Обратный клапан для крышных вентиляторов - монтируется к входному патрубку вентилятора ВКР (предотвращает вытяжку воздуха из помещения в режиме не работающего вентилятора);